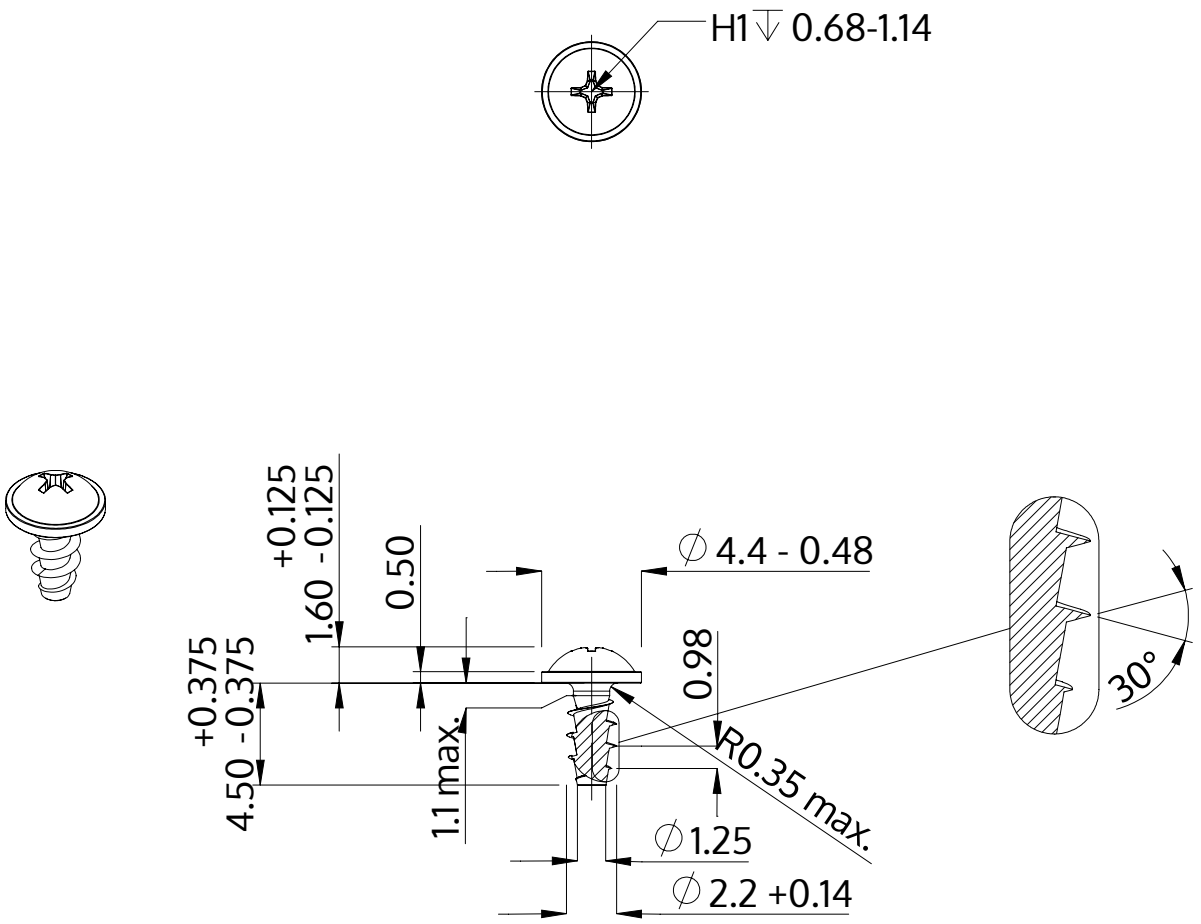

Beskrivning	STP31A 2.2x4.5 - H1
Material	rostfritt stål A2
Yta	blank och passiviserad
Vikt	0.177 kg / 1000 styck

SCREWERK	**STP31A0220045E**	
Metrisk skiss A4	Skala 3:1	2024-10