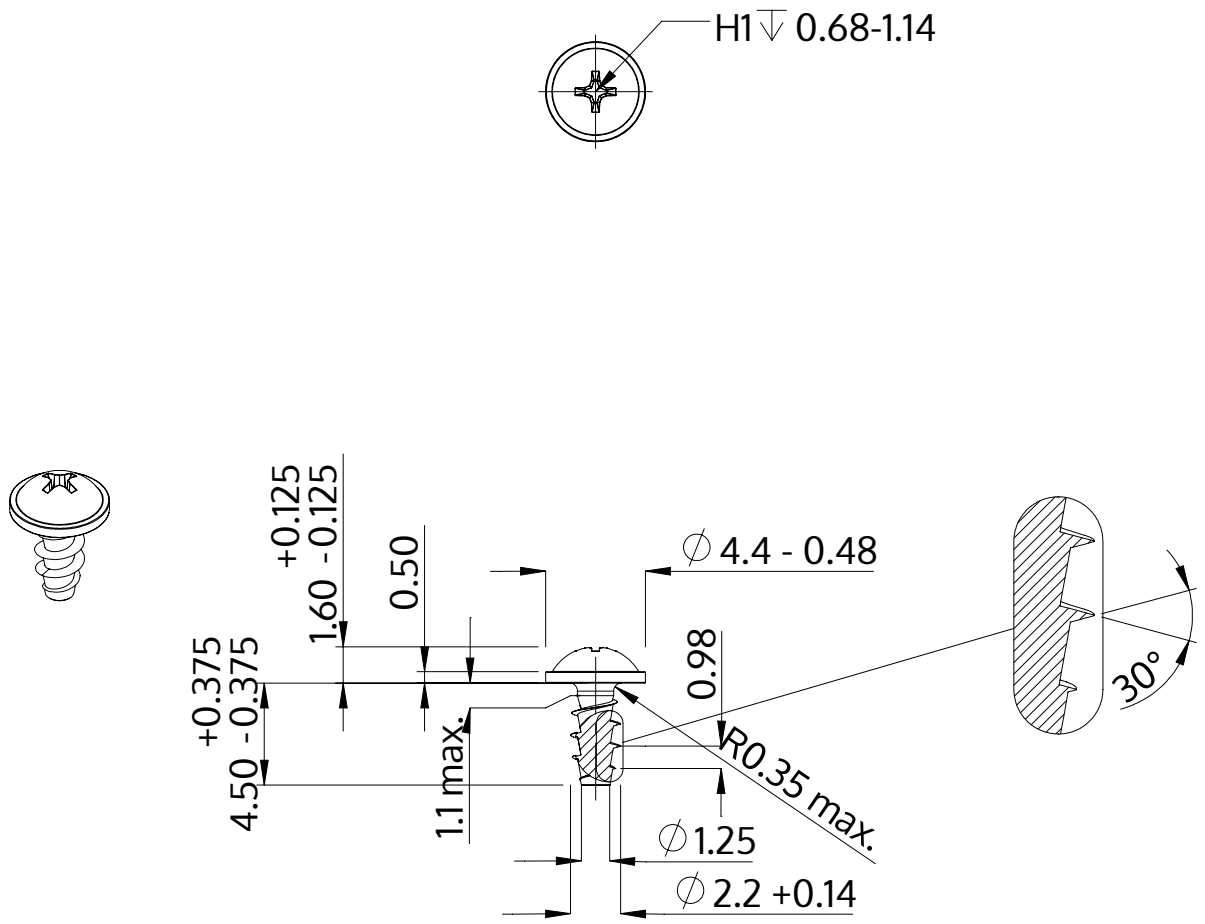

Beschrijving	STP31A 2.2x4.5 - H1
Materiaal	roestvrij staal A2
Oppervlak	blank, geetst en gepassieveerd
Gewicht	0.177 kg / 1000 stuk

SCREWERK	**STP31A0220045E**	
Metrische tekening A4	Schaal None:1	2024-04