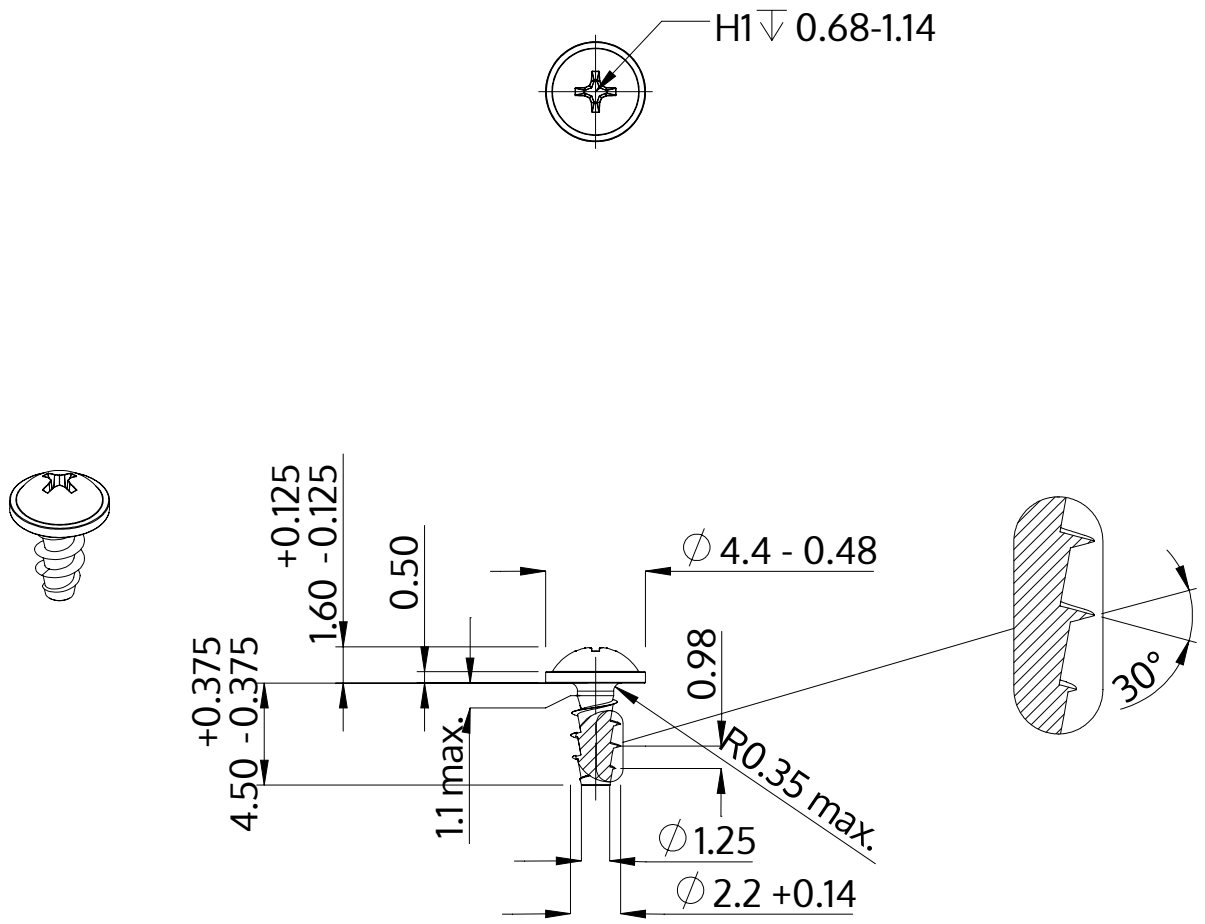

Popis	STP31A 2.2x4.5 - H1
Materiál	Nerezová ocel A2
Povrch	holá, mořená a pásová ocel
Hmotnost	0.177 kg / 1000 Kus

SCREWERK	**STP31A0220045E**	
Metric výkres A4	Měřítko None:1	2024-04