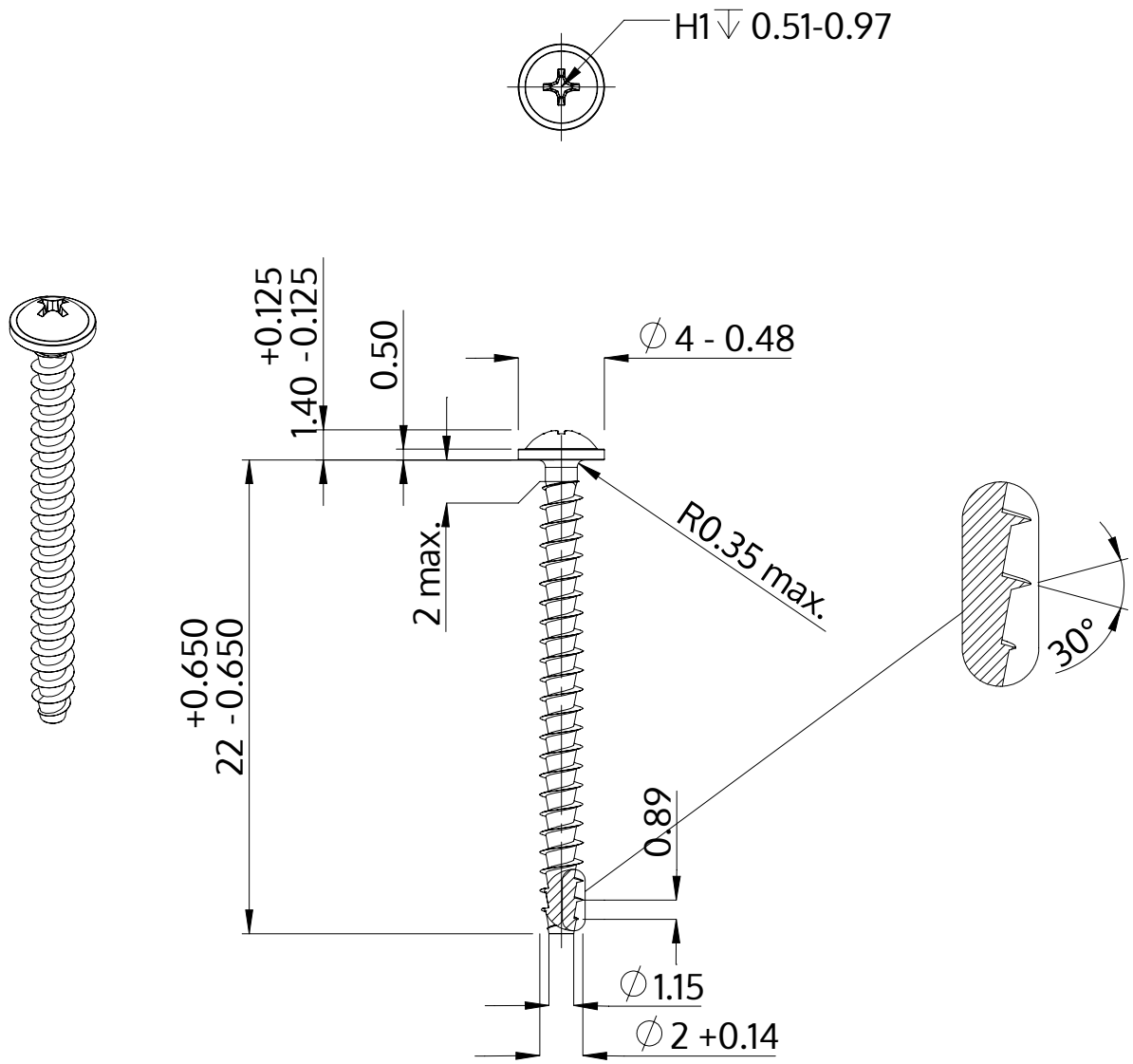


| | |
|---|---|
| Opis | STP31A 2.0x22.0 - H1 |
| Materiał | Stal, hartowana |
| Powierzchnia | Ocynkowana 5-7 µm, temperowana, pasywowana na niebiesko |
| Waga | 0.407 kg / 1000 sztuk |

| | | |
|---|---|---|
| SCREWERK | **STP31A0200220S** | |
| Rysunek metryczny A4 | Skala None:1 | 2024-04 |