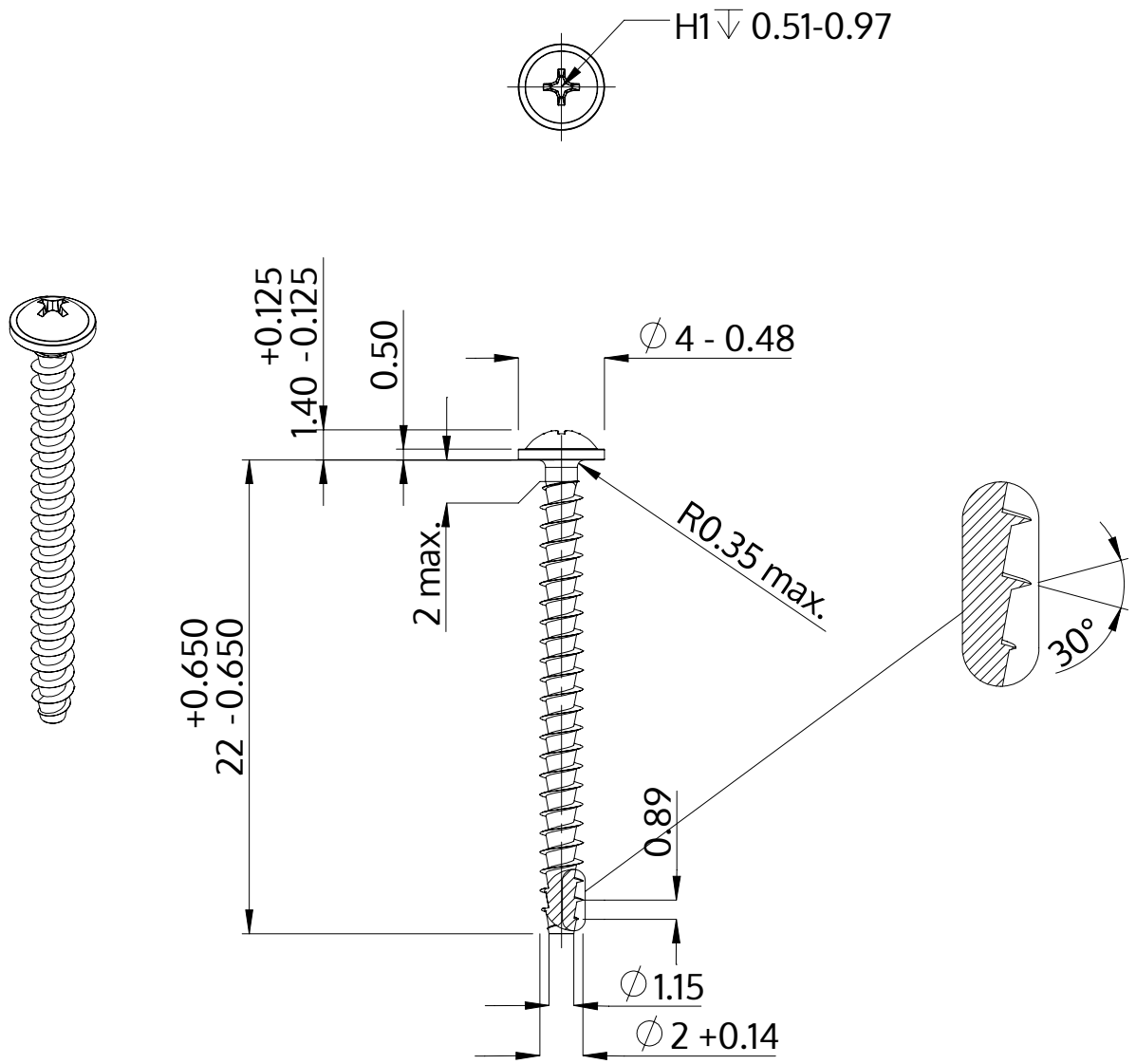

Descrição	STP31A 2.0x22.0 - H1
Material	inox A2
Superfície	Decapado e passivado
Peso	0.407 kg / 1000 peças

SCREWERK	**STP31A0200220E**	
Desenho Métrico A4	Escala 3:1	2024-10