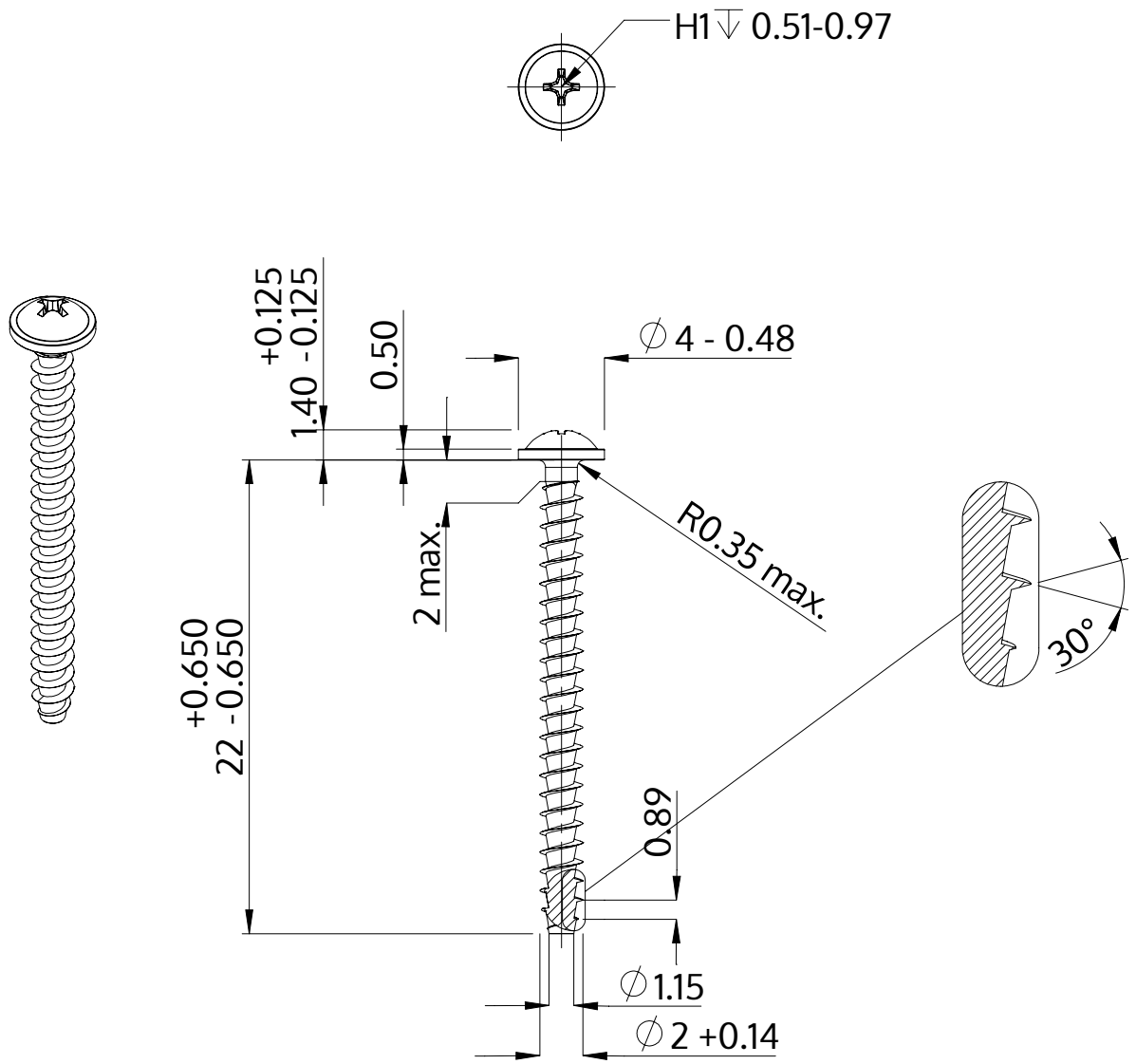

Opis	STP31A 2.0x22.0 - H1
Materiał	Stal szlachetna A2
Powierzchnia	Prosta, bejcowana i pasywowana
Waga	0.407 kg / 1000 sztuk

SCREWERK	**STP31A0200220E**	
Rysunek metryczny A4	Skala 3:1	2024-10