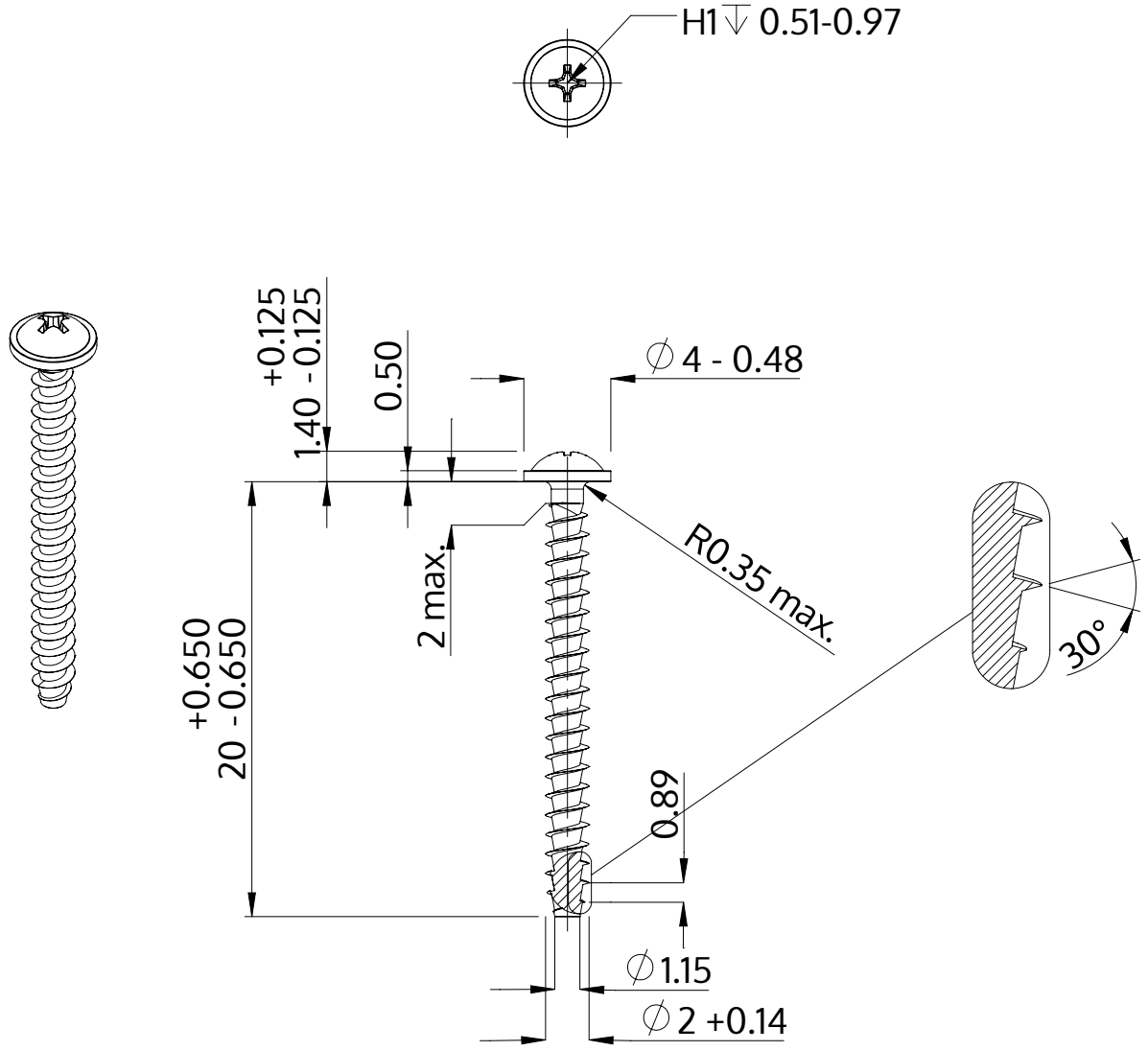

Описание	STP31A 2.0x20.0 - H1
Материал	стомана, закалена
Повърхност	Цинково покритие 5-7 µm,топлинна обработка, синьо / прозрачно пасивиране
Тегло	0.378 kg / 1000 Бройка

SCREWERK	**STP31A0200200S**	
Метричен дизайн A4	Мащаб 3:1	2024-10