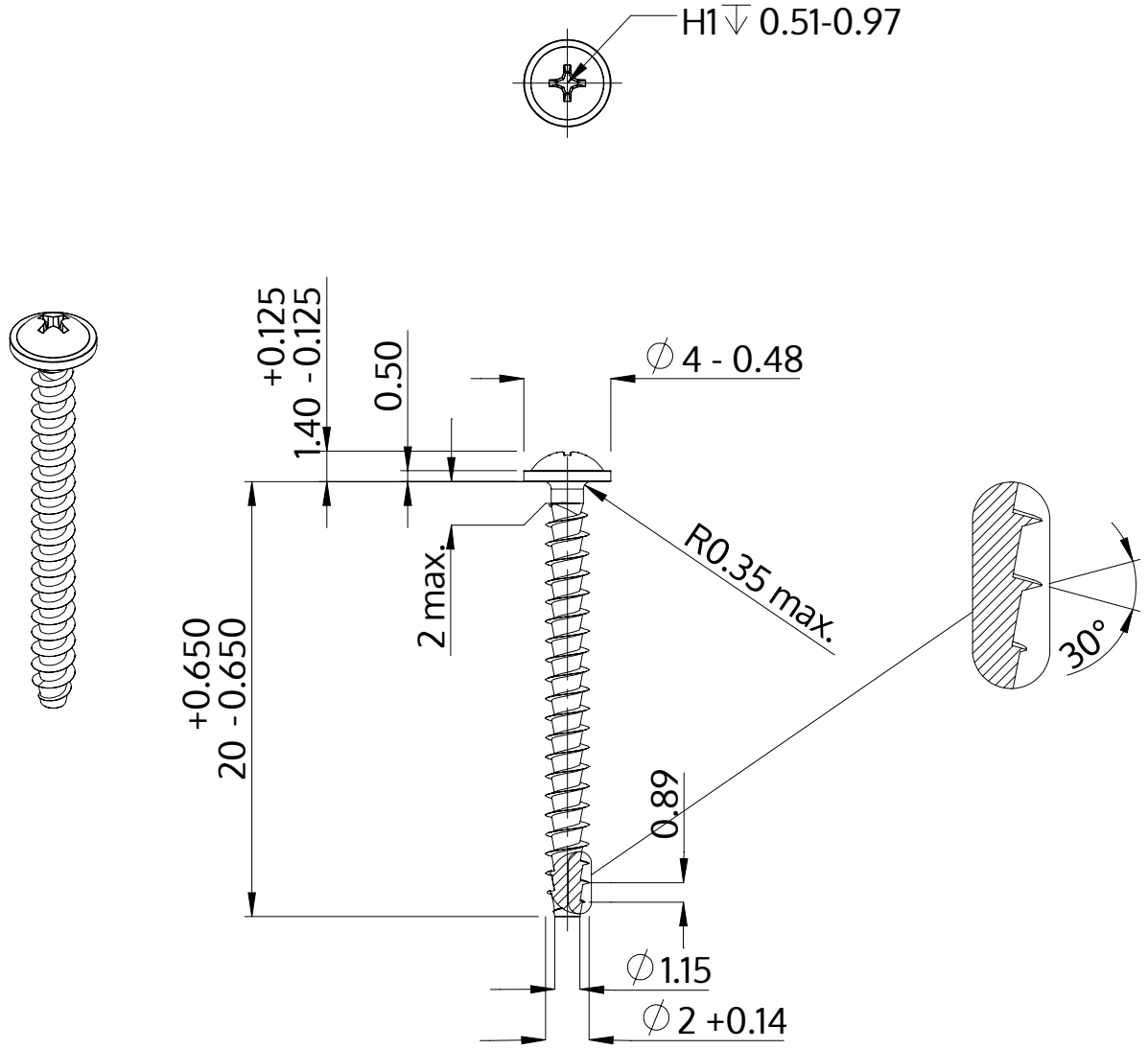

Popis	STP31A 2.0x20.0 - H1
Materiál	Nerezová ocel A2
Povrch	holá, mořená a pásová ocel
Hmotnost	0.378 kg / 1000 Kus

SCREWERK	**STP31A0200200E**	
Metric výkres A4	Měřítko 3:1	2024-10