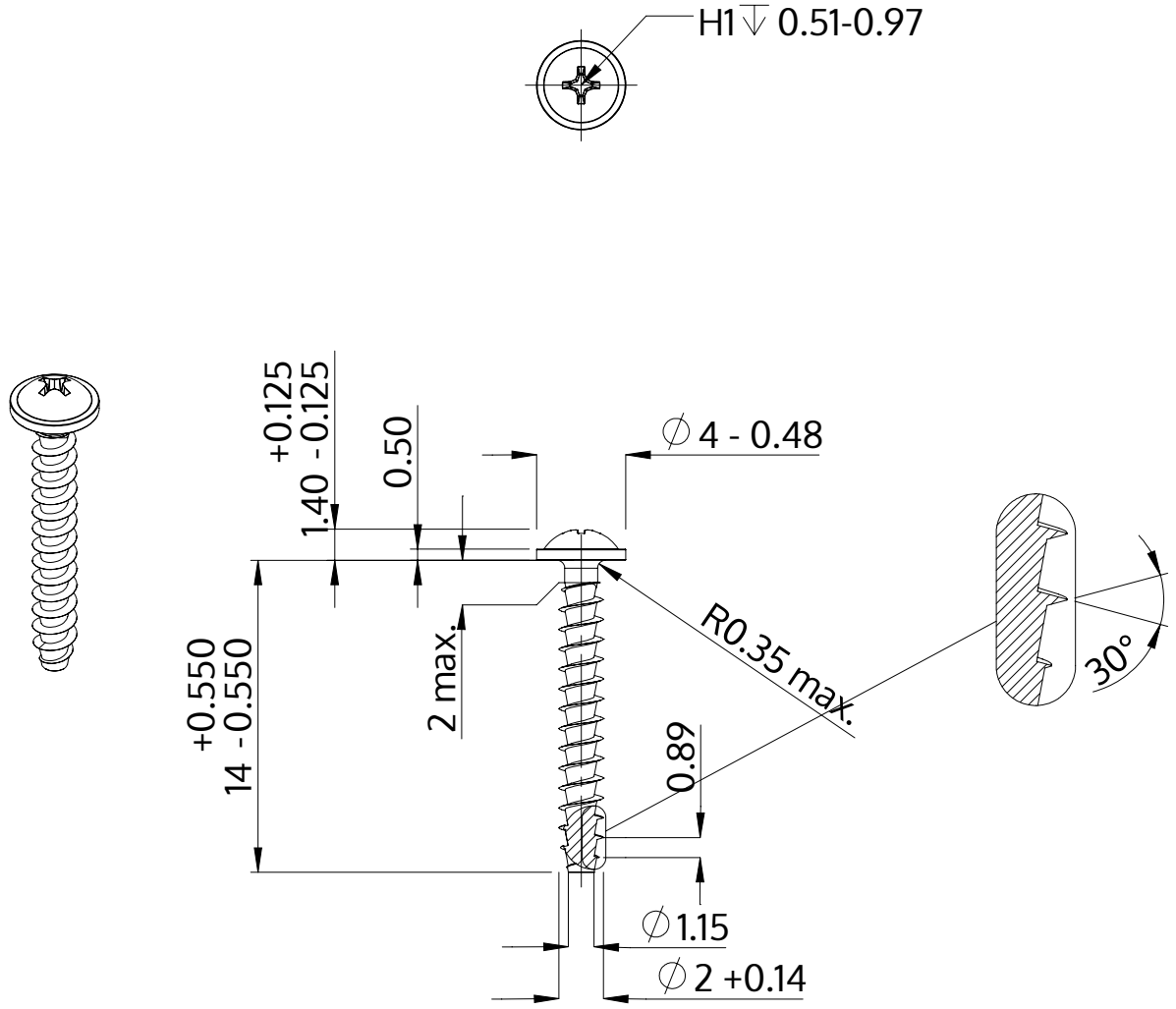

Beskrivning	STP31A 2.0x14.0 - H1
Material	rostfritt stål A2
Yta	blank och passiviserad
Vikt	0.292 kg / 1000 styck

SCREWERK	**STP31A0200140E**	
Metrisk skiss A4	Skala 3:1	2024-10