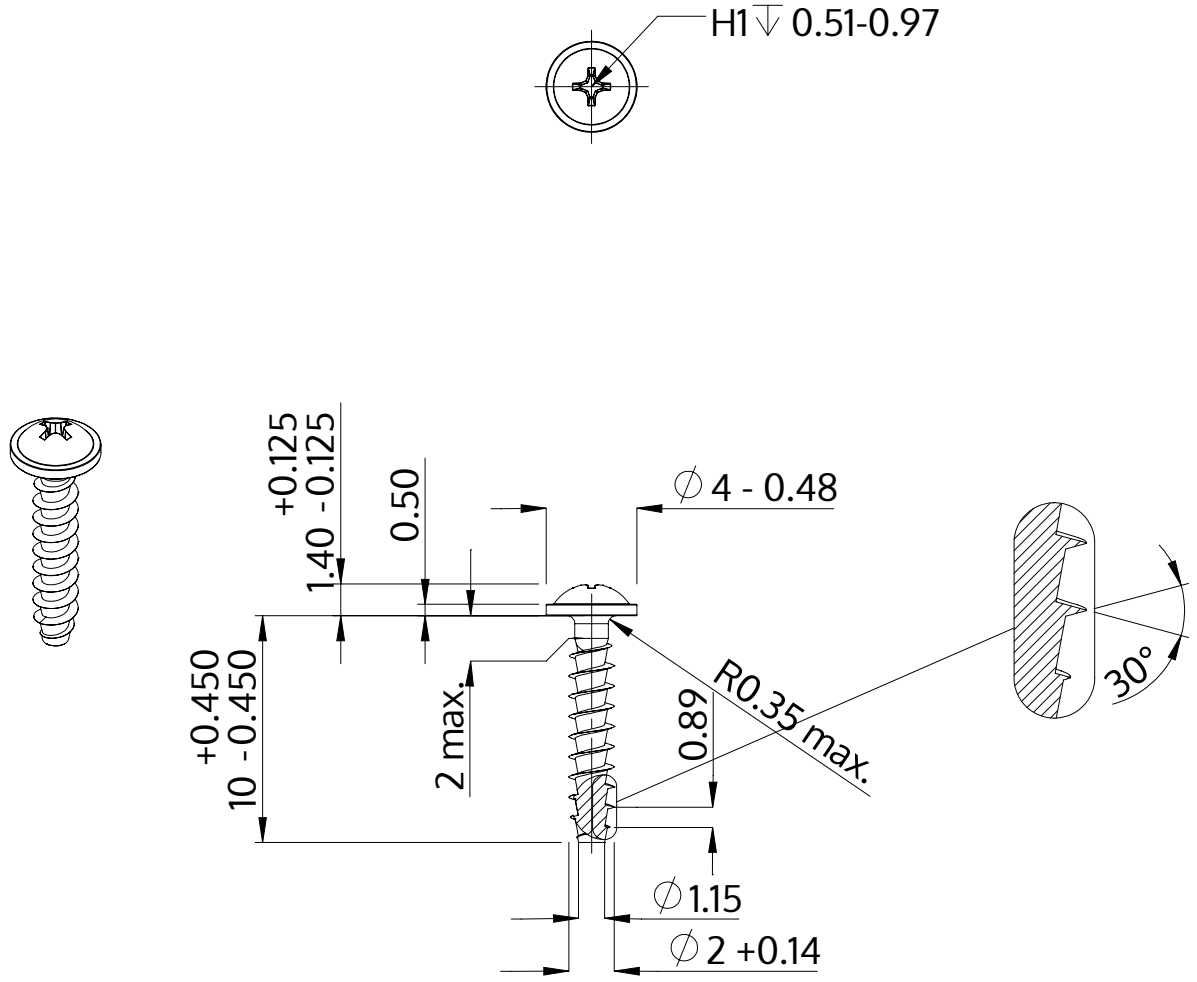

Açıklaması	STP31A 2.0x10.0 - H1
Malzeme	Çelik, sertleştirilmiş
Kaplama	galvanizli 5-7 µm, temperliö mavi / şeffaf pasifleştirilmiştir
Ağırlık	0.234 kg / 1000 Adet

SCREWERK	**STP31A0200100S**	
Metrik çizim A4	Ölçeklendirme None:1	2024-04