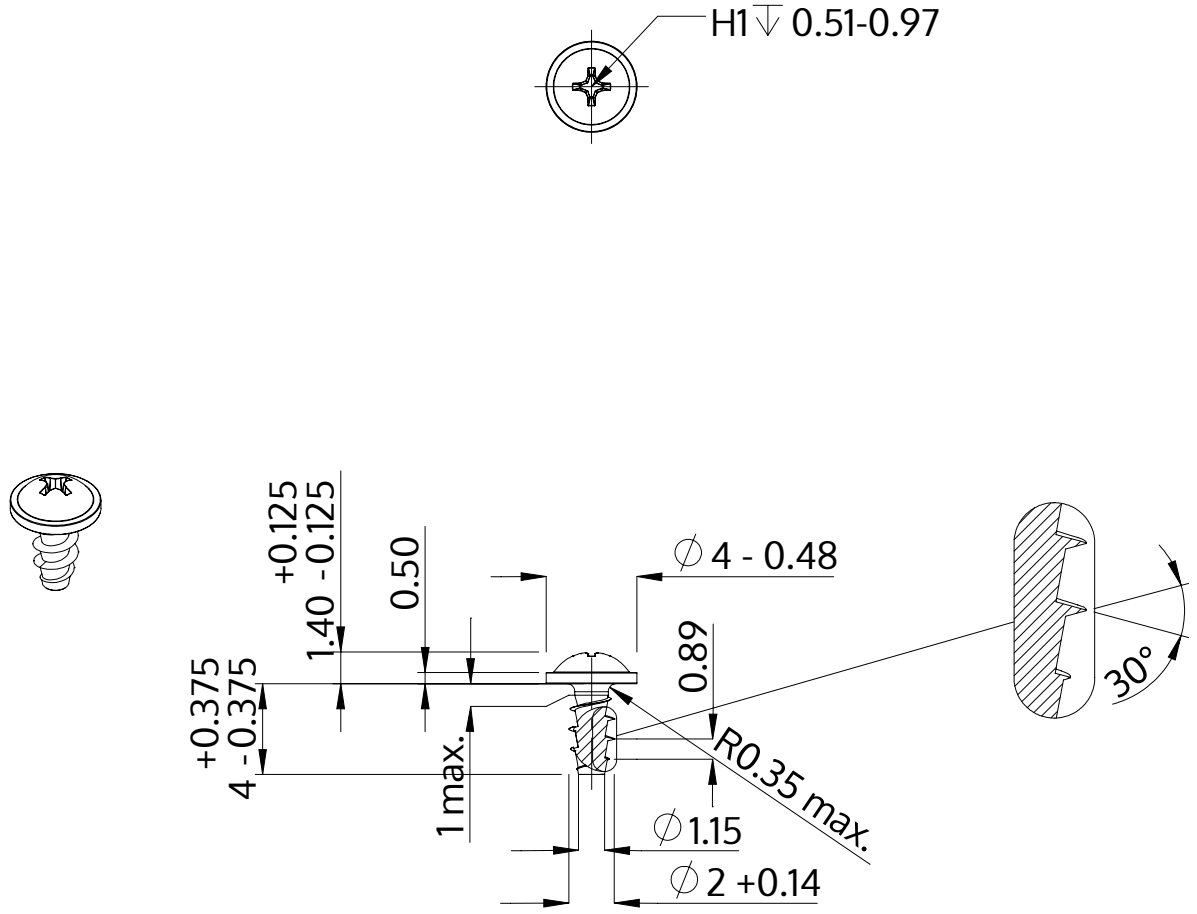

Popis	STP31A 2.0x4.0 - H1
Materiál	Nerezová ocel A2
Povrch	holá, mořená a pásová ocel
Hmotnost	0.148 kg / 1000 Kus

SCREWERK	**STP31A0200040E**	
Metric výkres A4	Měřítko 3:1	2024-10