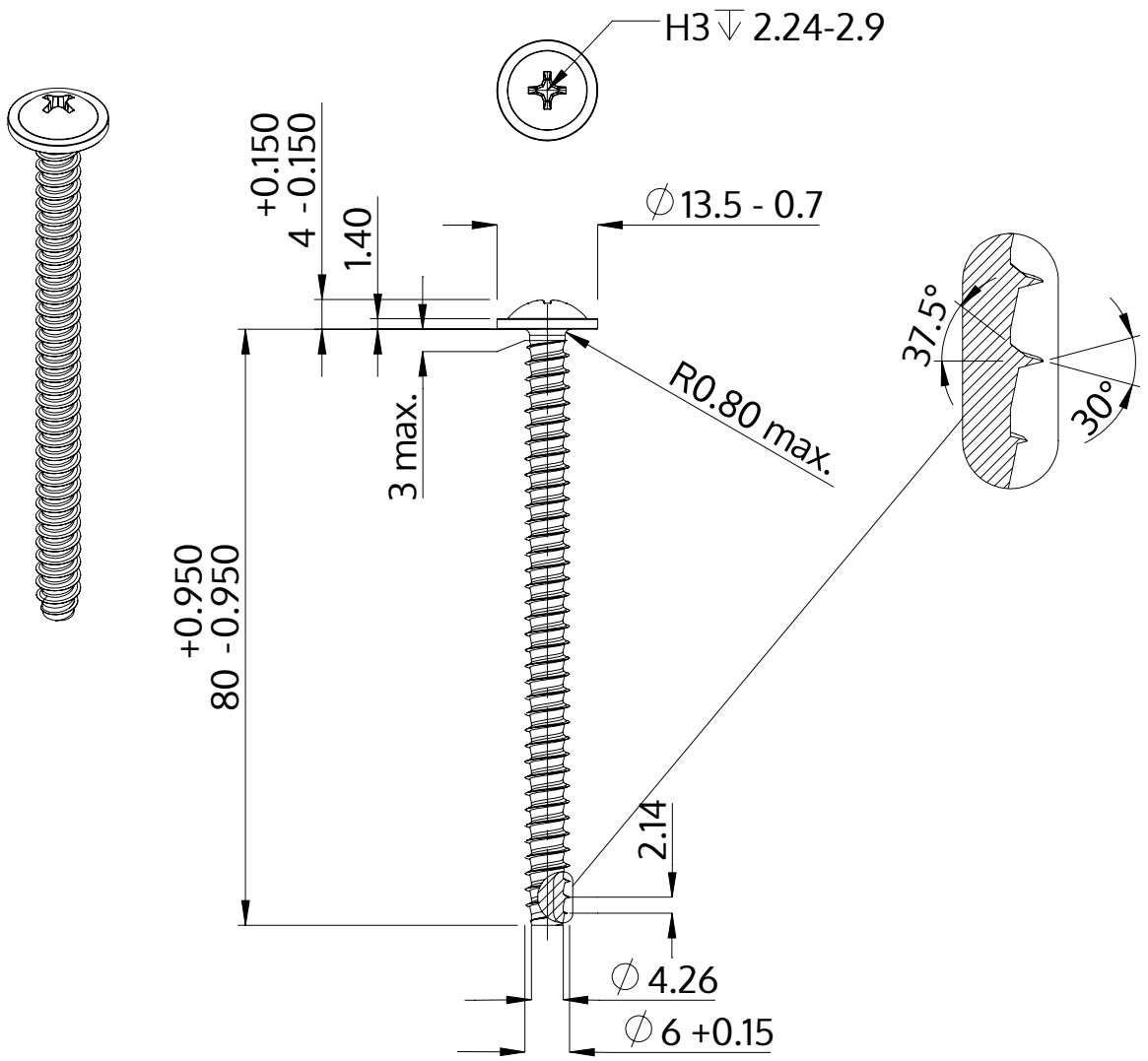


| | |
|---|---|
| Descrição | STP31 6.0x80.0 - H3 |
| Material | aço, endurecido |
| Superfície | Zincado Niquelado Galvanizado, Passivado negro |
| Peso | 12.932 kg / 1000 peças |

| | | |
|---|---|---|
| SCREWERK | **STP310600800B** | |
| Desenho Métrico A4 | Escala 1:1 | 2024-10 |