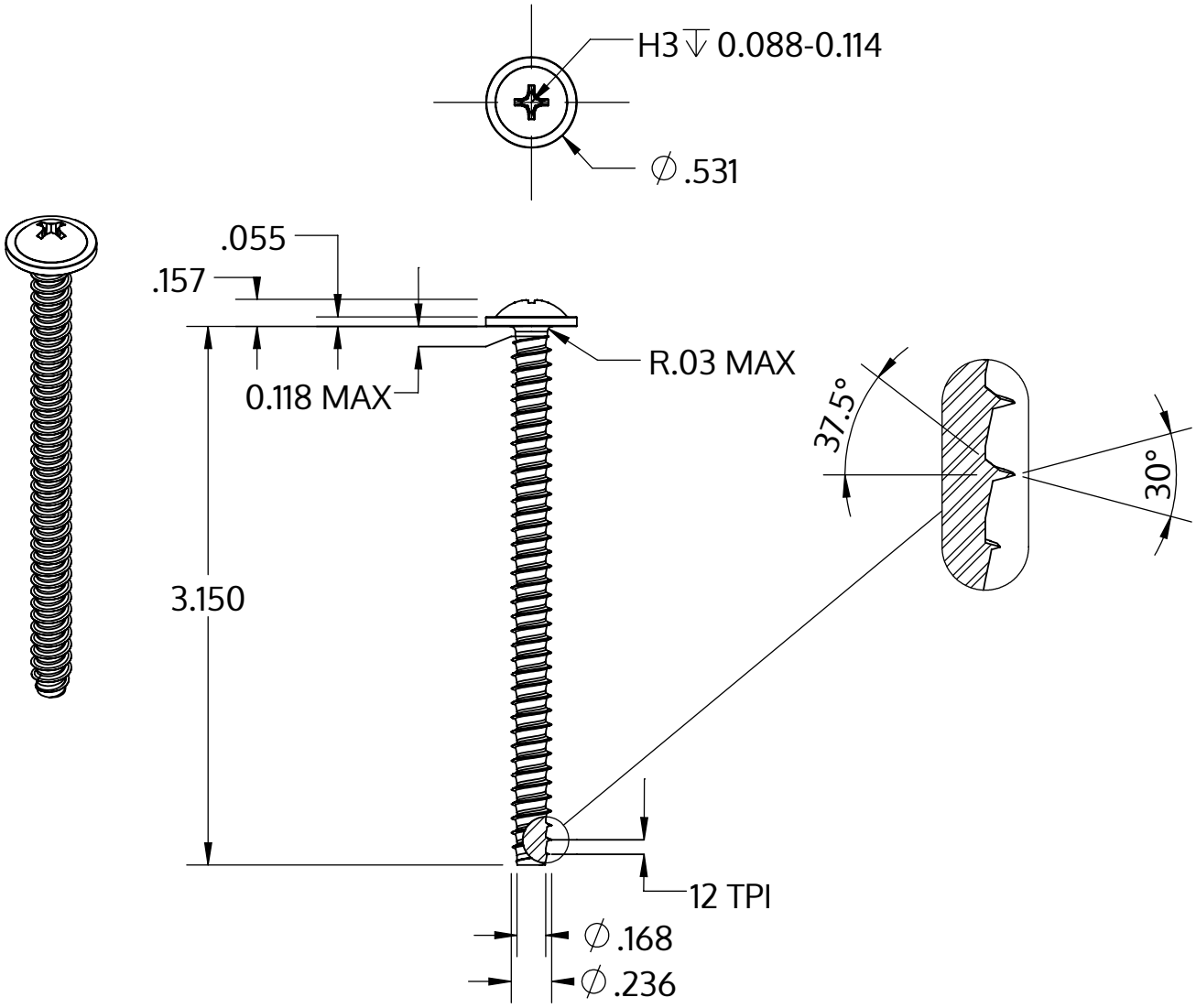

Metric size	M6 x 2.14 mm
US size (converted)	#0.236-12
	Tolerances [inch]
Length	+/- 0.037
Head diameter	+0 / -0.027
Head height	+/- 0.005
Thread diameter	+0.005 / -0

Descrição	STP31 6.0x80.0 - H3
Material	aço, endurecido
Superfície	Zincado Niquelado Galvanizado, Passivado negro
Peso	12.932 kg / 1000 peças

SCREWERK	**STP310600800B**	
_Zoll Zeichnung Größe A	Escala 1:1	2024-10