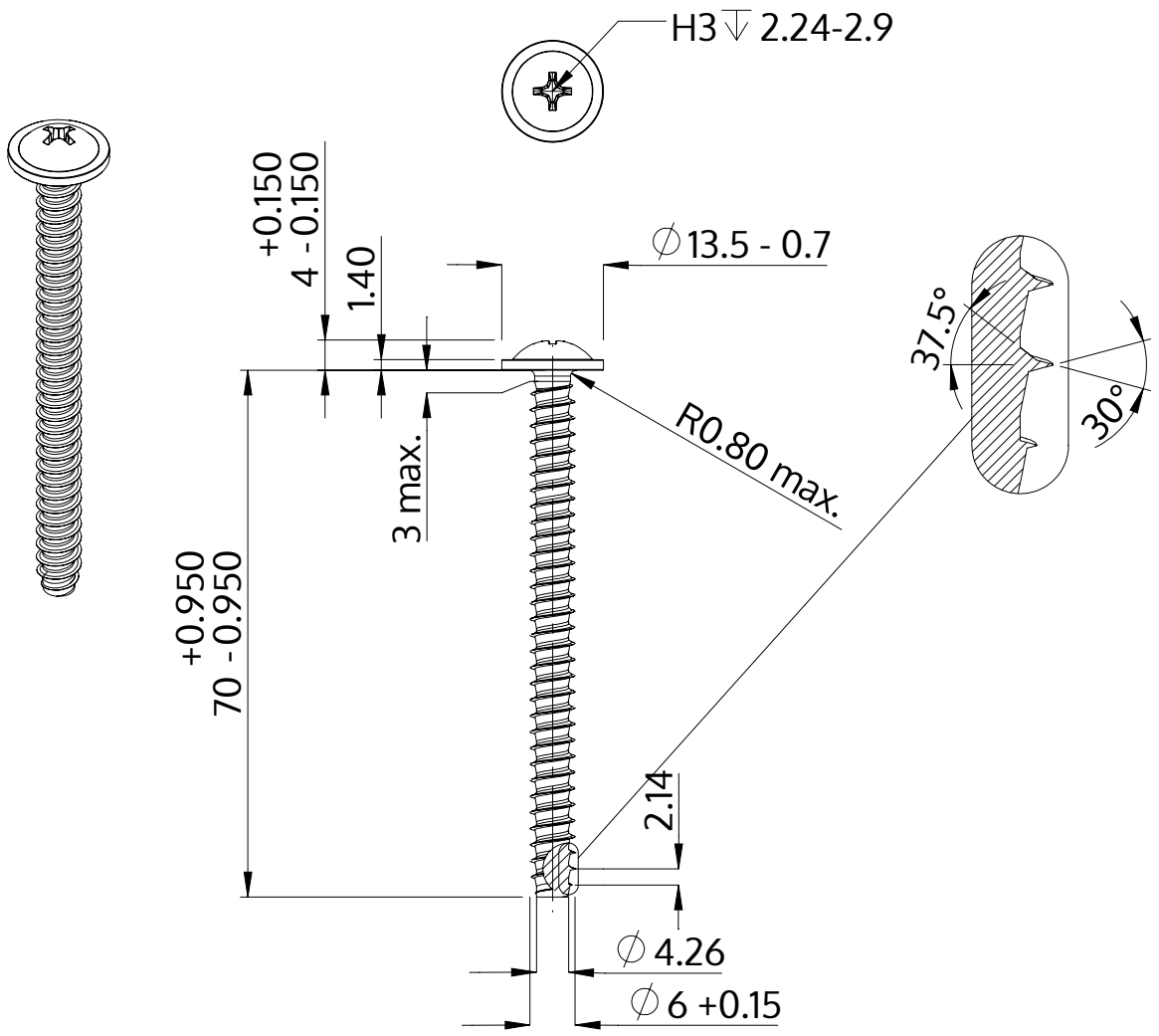

Açıklaması	STP31 6.0x70.0 - H3
Malzeme	Çelik, sertleştirilmiş
Kaplama	galvanizli 5-7 µm, temperliö mavi / şeffaf pasifleştirilmiştir
Ağırlık	11.576 kg / 1000 Adet

SCREWERK	**STP310600700S**	
Metrik çizim A4	Ölçeklendirme 1:1	2024-10