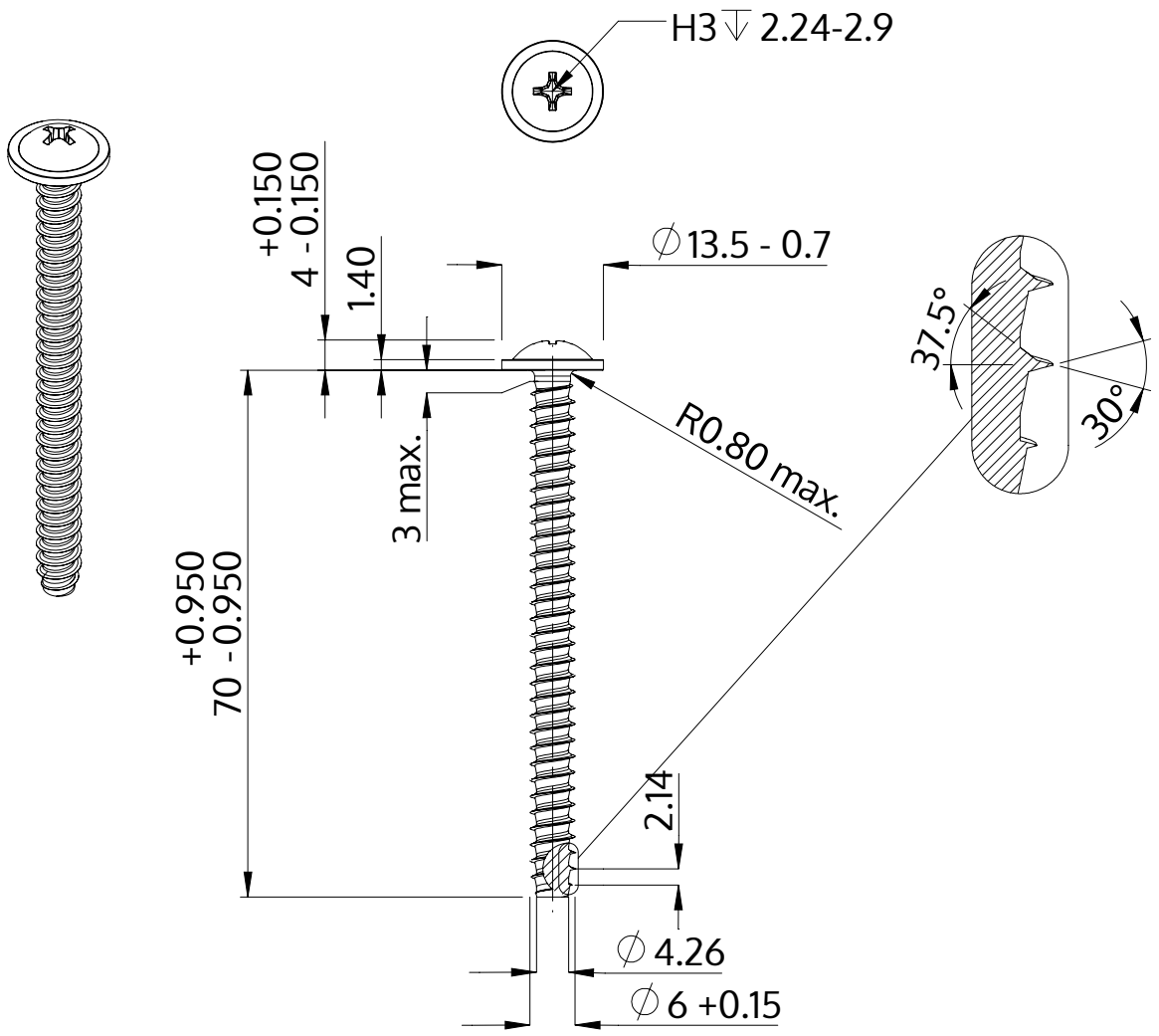

Description	STP31 6.0x70.0 - H3
Matière	Acier,trempé et revenu
Surface	Zinc Nickel passivé noir, trempée, scéllée
Poids	11.576 kg / 1000 Unité

SCREWERK	**STP310600700B**	
Dessin métrique A4	Redimensionner 1:1	2024-10