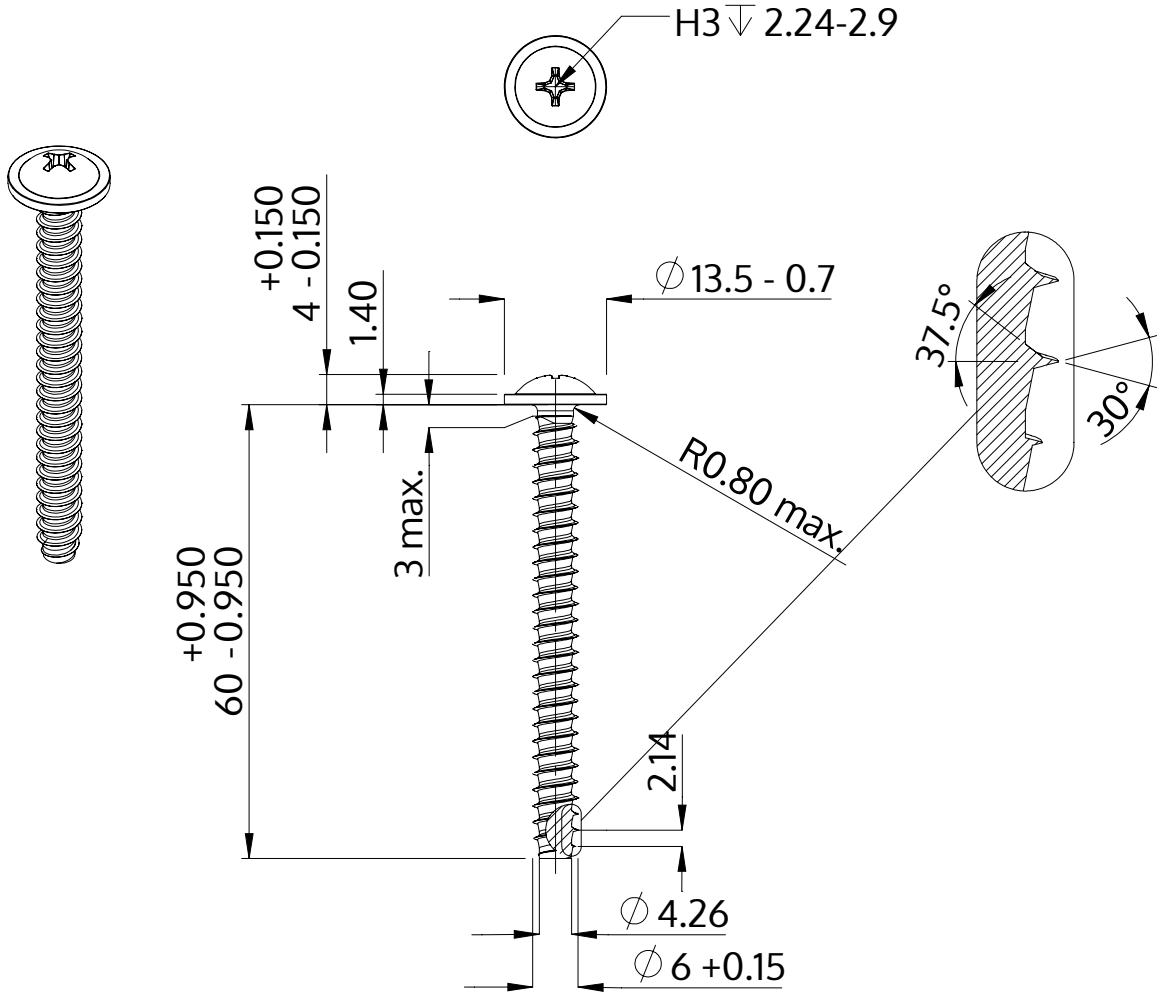

Beschrijving	STP31 6.0x60.0 - H3
Materiaal	veredeld staal
Oppervlak	verzinkt 5-7 µm, getempert, blauw / transparant gepassiveerd
Gewicht	10.219 kg / 1000 stuk

SCREWERK	**STP310600600S**	
Metrische tekening A4	Schaal 1:1	2024-10