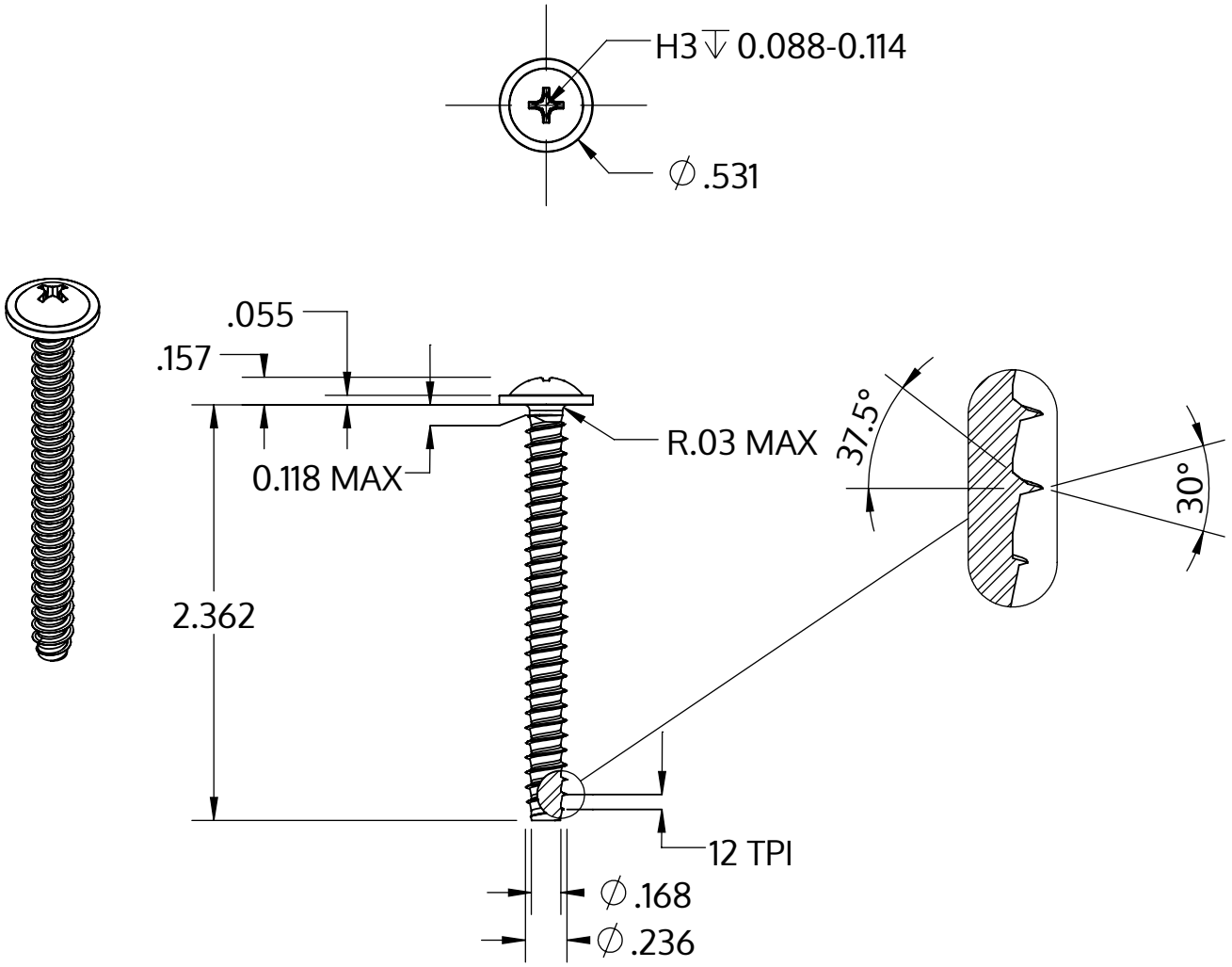

Metric size	M6 x 2.14 mm
US size (converted)	#0.236-12
	Tolerances [inch]
Length	+/- 0.037
Head diameter	+0 / -0.027
Head height	+/- 0.005
Thread diameter	+0.005 / -0

Descripción	STP31 6.0x60.0 - H3
Material	Acero, endurecido
Superficie	galvanizado 5-7 micras, recocido, azul / pasivado transparente
Peso	10.219 kg / 1000 Piezas

SCREWERK	**STP310600600S**	
_Zoll Zeichnung Größe A	Escalada 1:1	2024-10