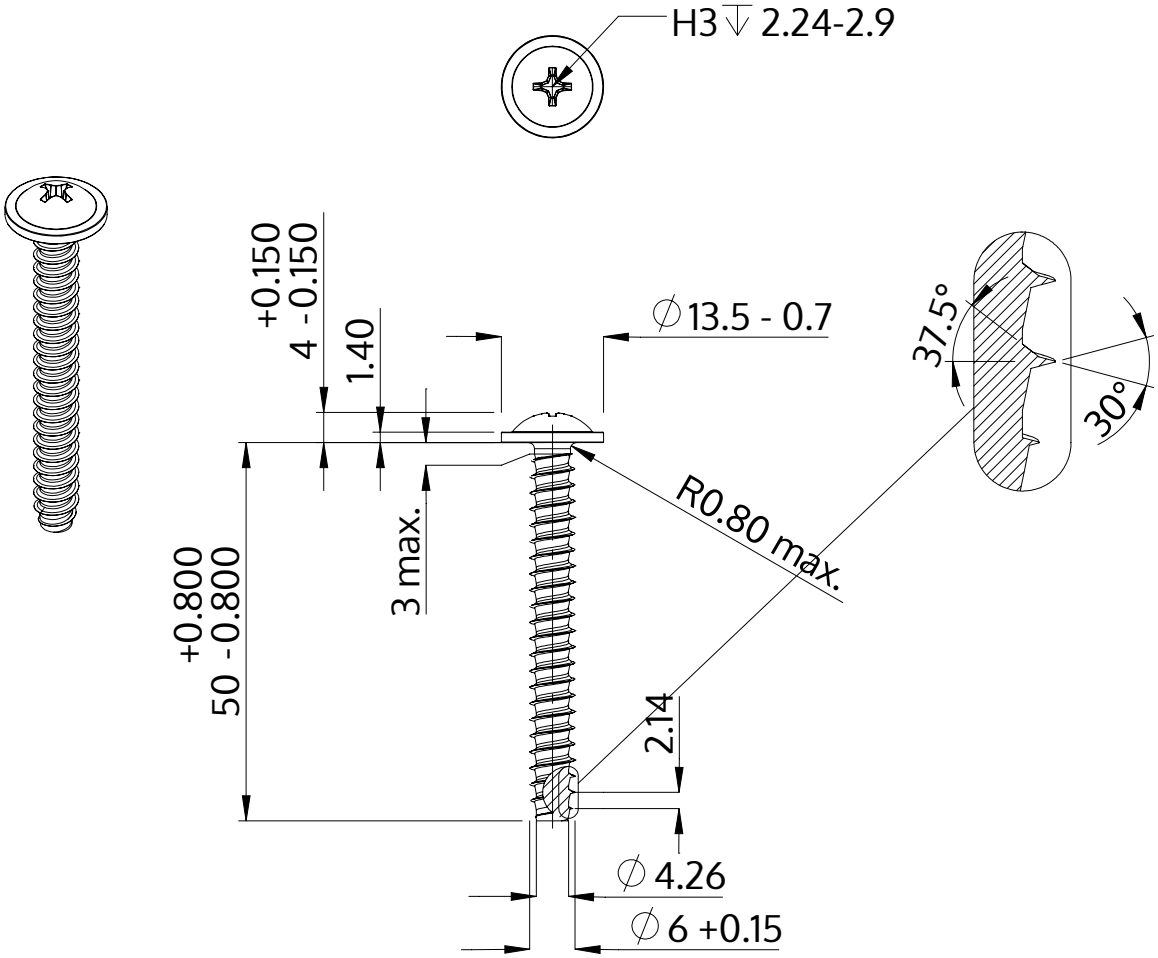

Beschrijving	STP31 6.0x50.0 - H3
Materiaal	roestvrij staal A2
Oppervlak	blank, geetst en gepassieveerd
Gewicht	8.863 kg / 1000 stuk

SCREWERK	**STP310600500E**	
Metrische tekening A4	Schaal 1:1	2024-10