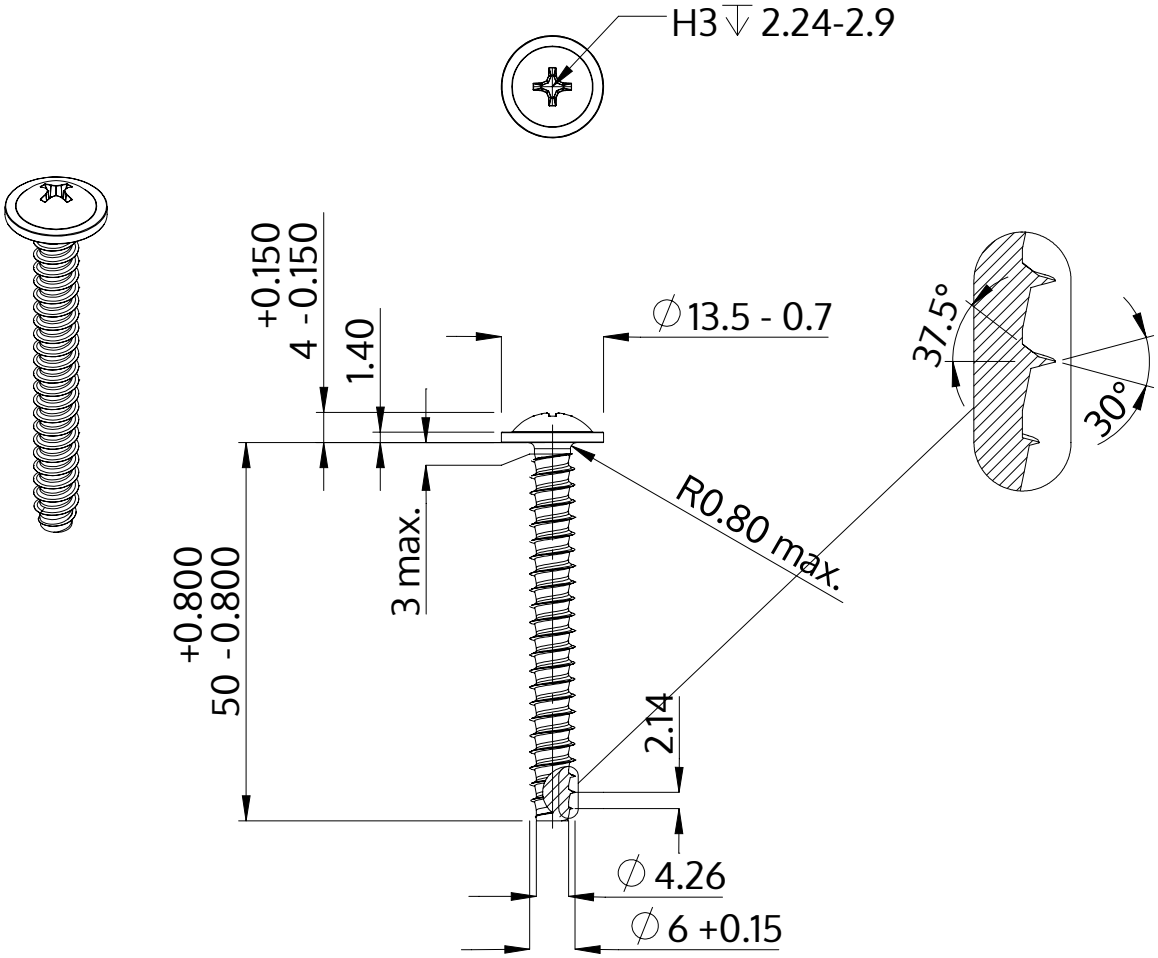

Описание	STP31 6.0x50.0 - H3
Материал	неръждаема стомана A2
Повърхност	гланциран, полиран, пасиваран
Тегло	8.863 kg / 1000 Бройка

SCREWERK	**STP310600500E**	
Метричен дизайн A4	Мащаб 1:1	2024-10