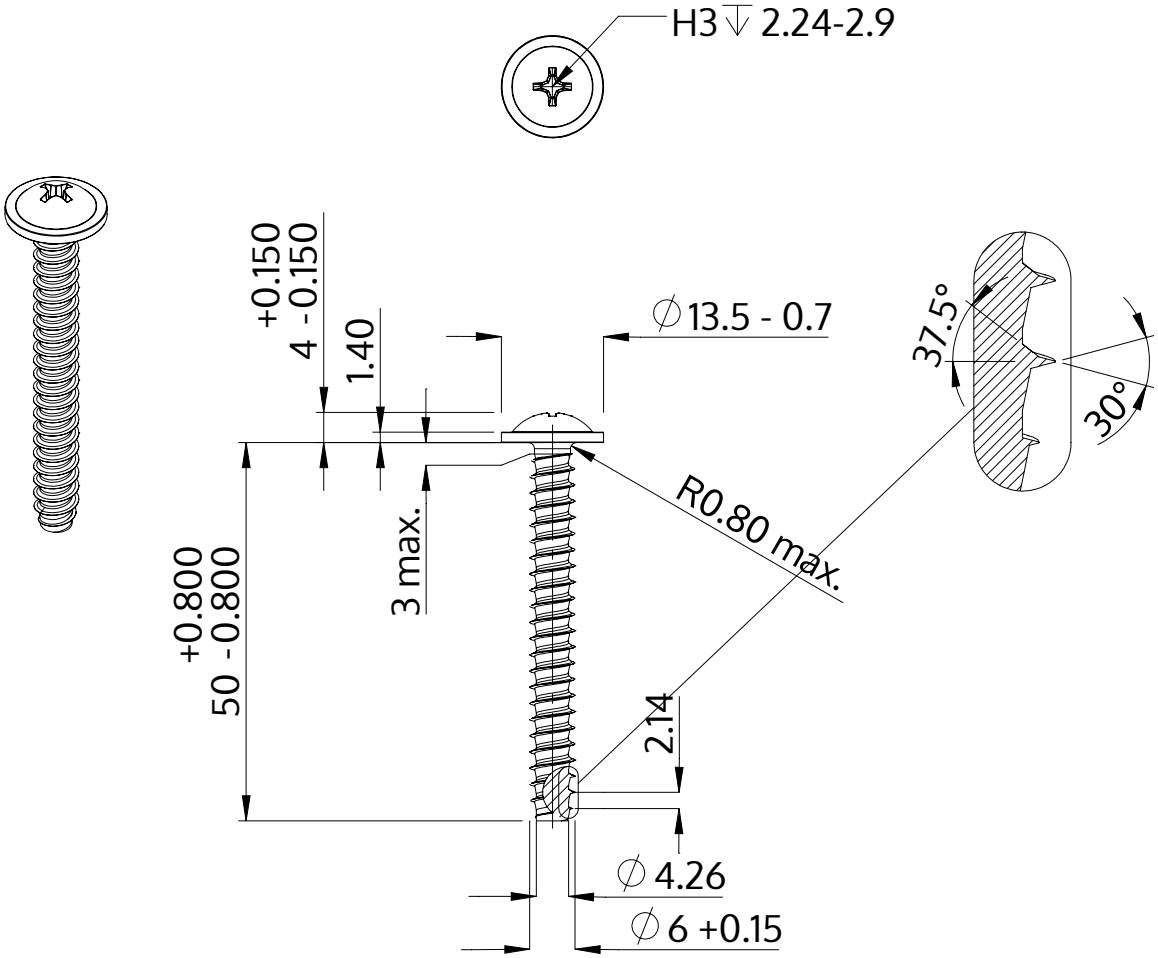

Описание	STP31 6.0x50.0 - H3
Материал	Нержавеющая сталь A4
Поверхность	Светлый отжиг и пассивация
Вес	8.863 kg / 1000 Штука

SCREWERK	**STP310600500C**	
Метрический чертеж A4	Шкала None:1	2024-04