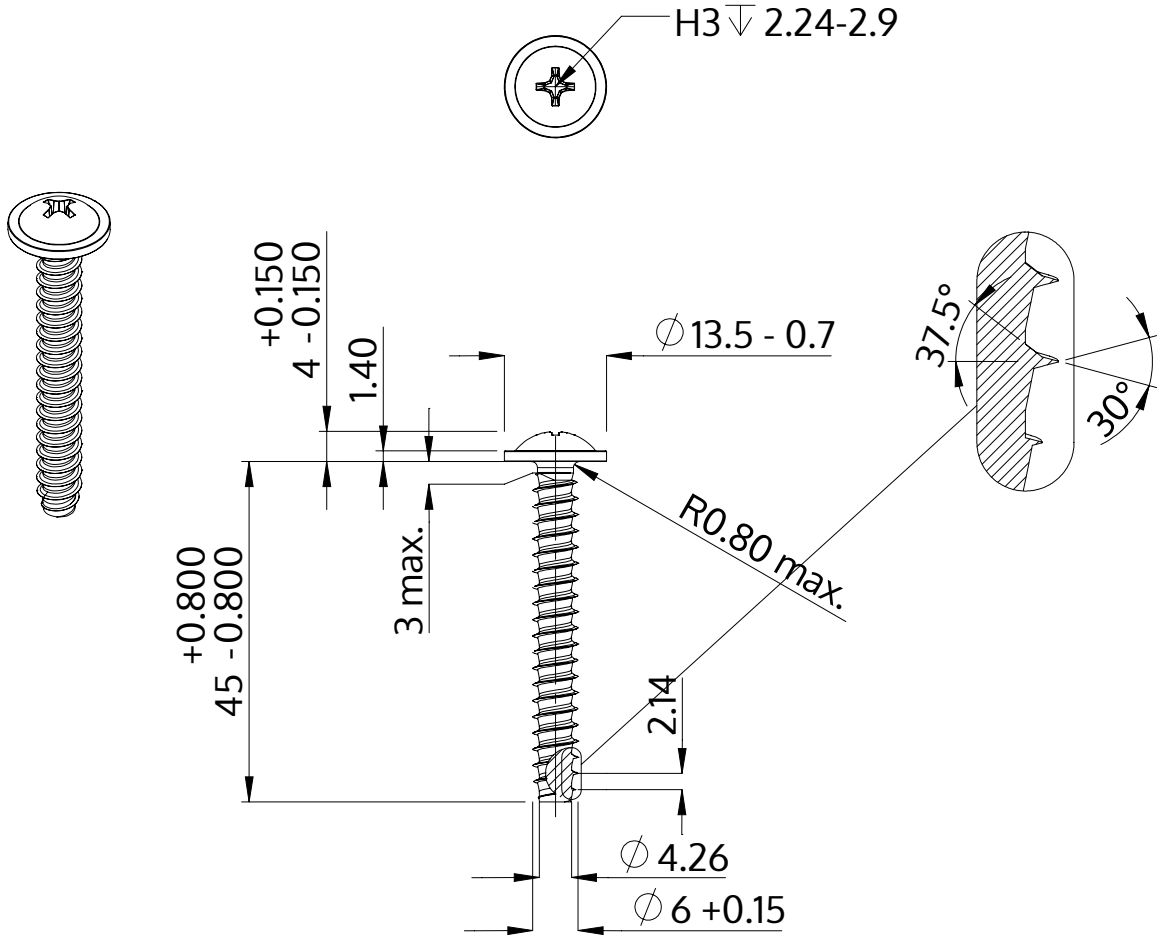

Beschreibung	STP31 6.0x45.0 - H3
Werkstoff	Edelstahl A2
Oberfläche	blank, gebeizt und passiviert
Gewicht	8.185 kg / 1000 Stück

SCREWERK	**STP310600450E**	
Metrische Zeichnung A4	Skalierung None:1	2024-04