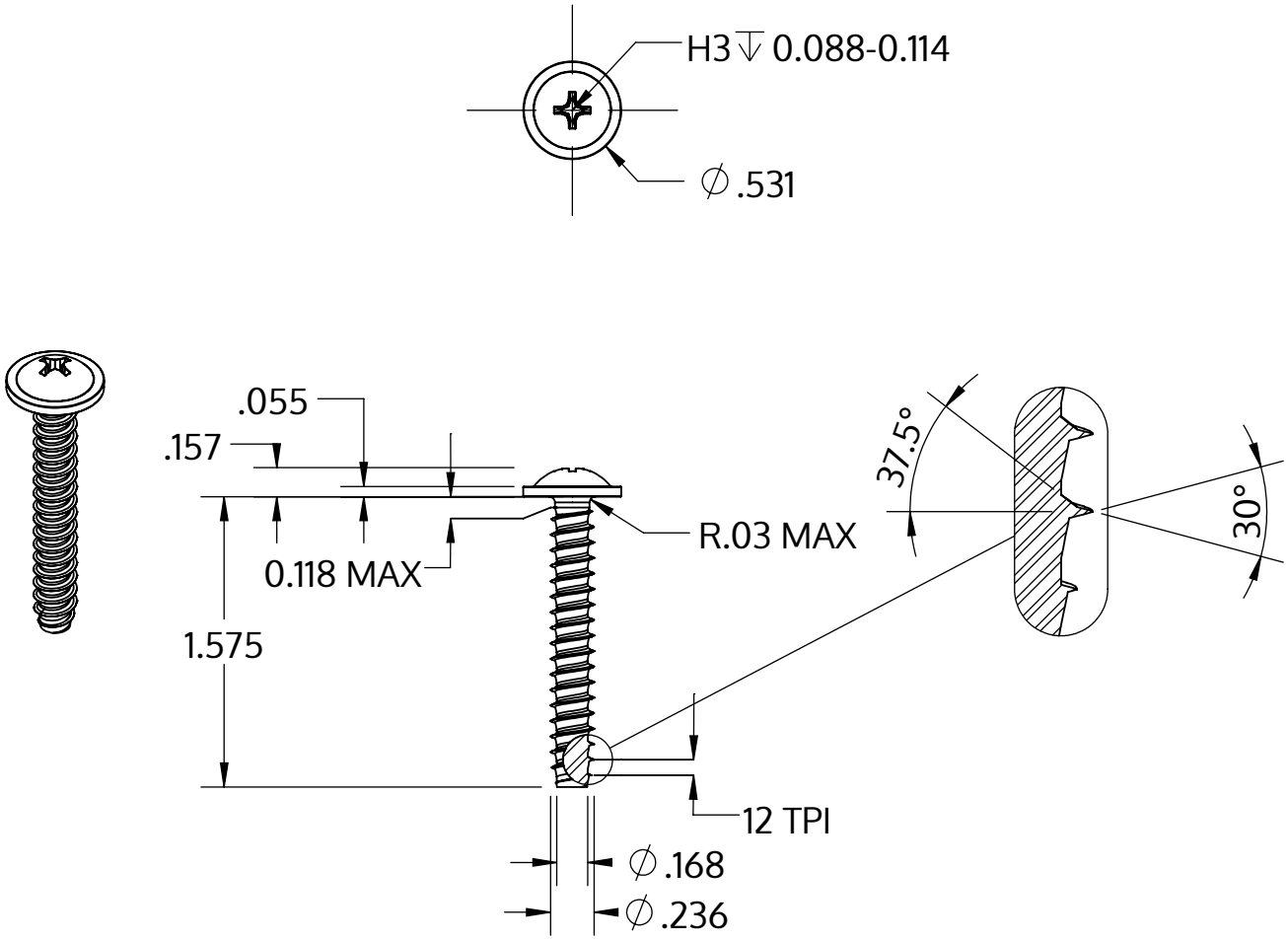

Metric size	M6 x 2.14 mm
US size (converted)	#0.236-12
	Tolerances [inch]
Length	+/- 0.031
Head diameter	+0 / -0.027
Head height	+/- 0.005
Thread diameter	+0.005 / -0

Описание	STP31 6.0x40.0 - H3
Материал	стомана, закалена
Повърхност	Цинково покритие 5-7 µm,топлинна обработка, синьо / прозрачно пасивиране
Тегло	7.506 kg / 1000 Бройка

SCREWERK	**STP310600400S**	
_Zoll Zeichnung Größe A	Мащаб 1:1	2024-10