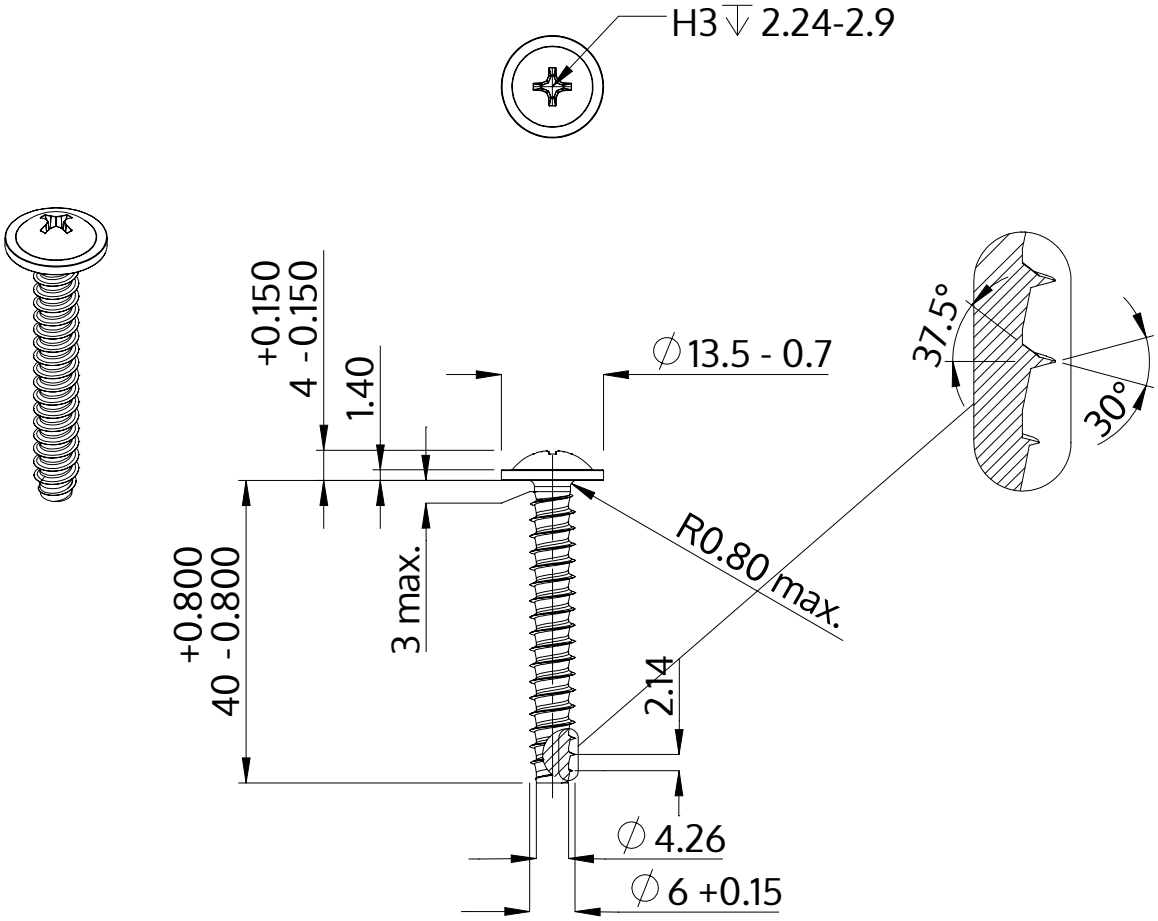

Описание	STP31 6.0x40.0 - H3
Материал	стомана, закалена
Повърхност	Цинково покритие 5-7 µm,топлинна обработка, синьо / прозрачно пасивиране
Тегло	7.506 kg / 1000 Бройка

SCREWERK	**STP310600400S**	
Метричен дизайн A4	Мащаб 1:1	2024-10