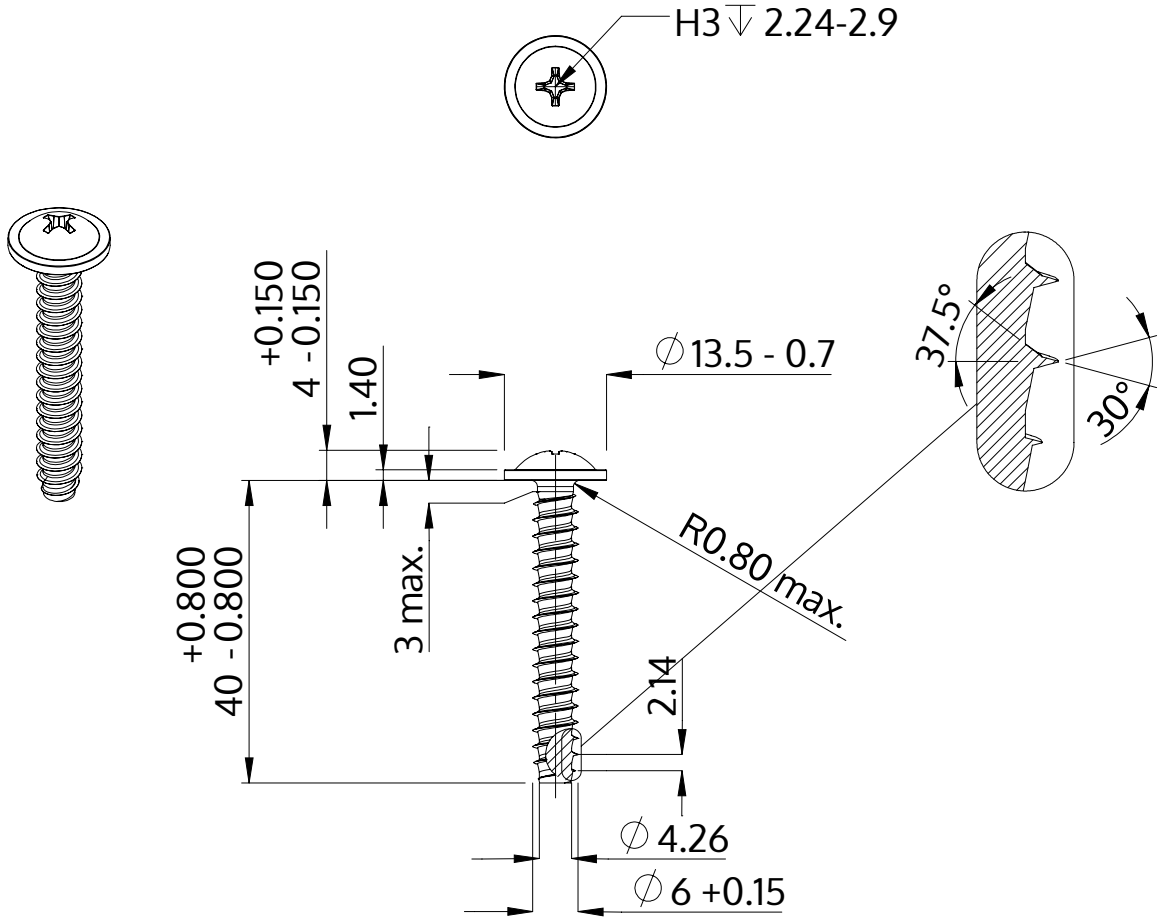

Beschreibung	STP31 6.0x40.0 - H3
Werkstoff	Edelstahl A2
Oberfläche	blank, gebeizt und passiviert
Gewicht	7.506 kg / 1000 Stück

SCREWERK	**STP310600400E**	
Metrische Zeichnung A4	Skalierung 1:1	2024-05