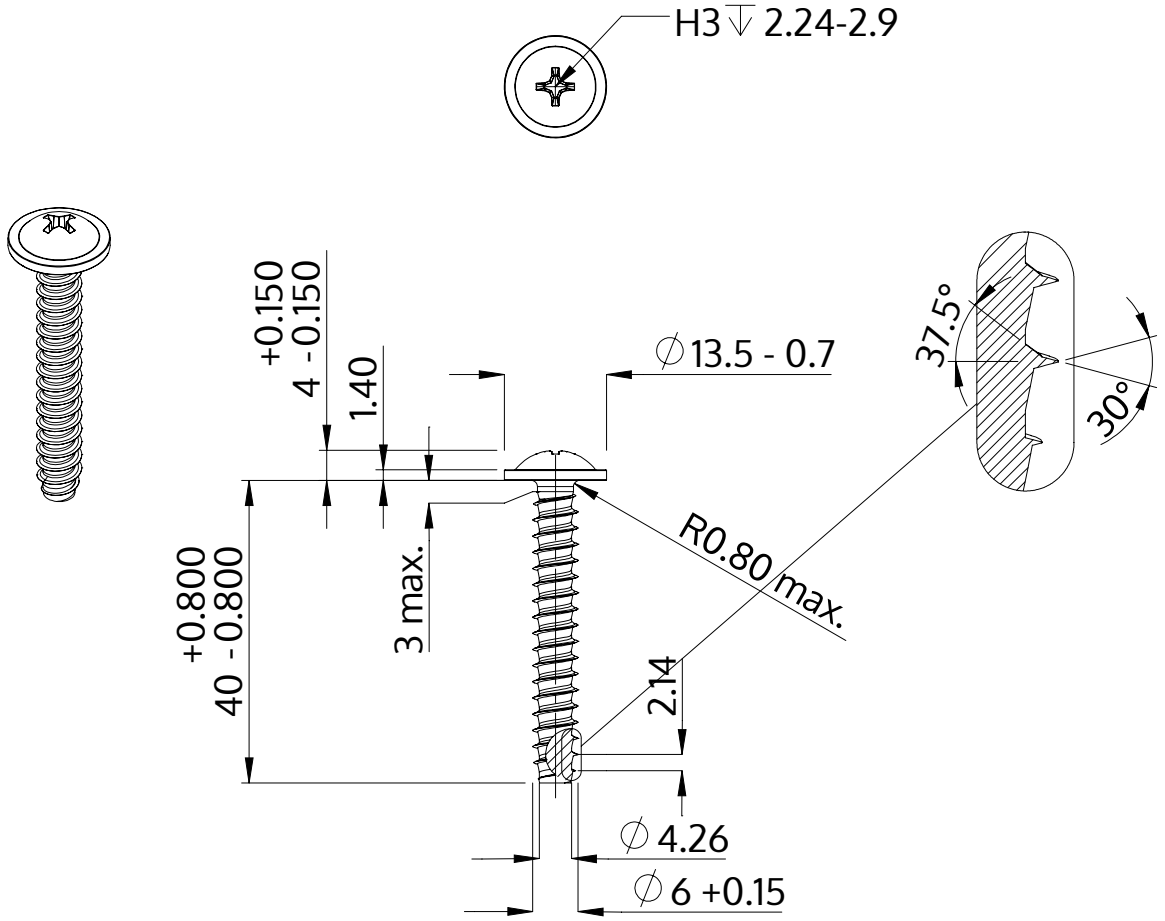

Beschrijving	STP31 6.0x40.0 - H3
Materiaal	roestvrij staal A4
Oppervlak	blank, geetst en gepassieveerd
Gewicht	7.506 kg / 1000 stuk

SCREWERK	**STP310600400C**	
Metrische tekening A4	Schaal 1:1	2024-10