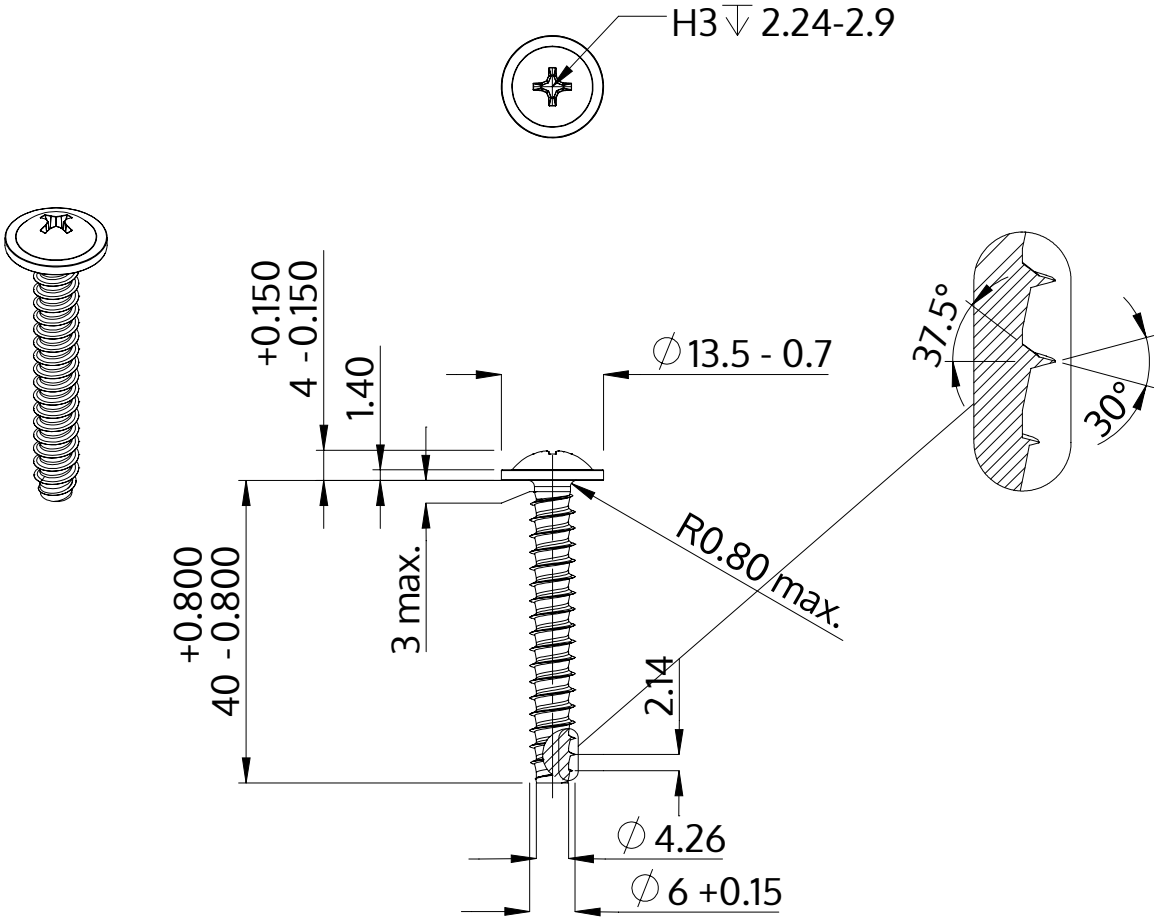


| | |
|---|---|
| Popis | STP31 6.0x40.0 - H3 |
| Materiál | Temperovaná ocel |
| Povrch | ZiNi černá-pasivovaná+temperovaná+utěsněná |
| Hmotnost | 7.506 kg / 1000 Kus |

| | | |
|---|---|---|
| SCREWERK | **STP310600400B** | |
| Metric výkres A4 | Měřítko 1:1 | 2024-10 |