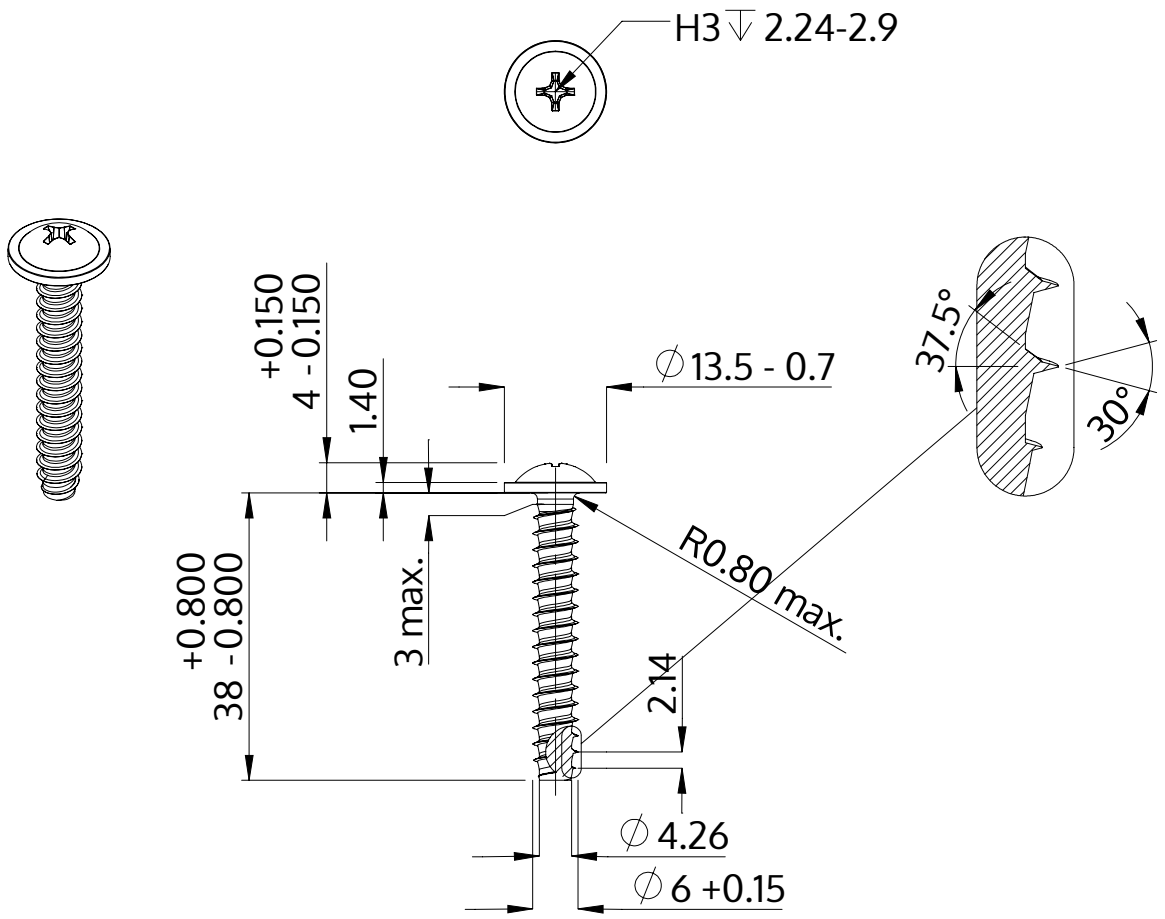

Descriere	STP31 6.0x38.0 - H3
Material	oţel inoxidabil A2
Exterior	neacoperit, murat și pasivat
Greutate	7.235 kg / 1000 unități

SCREWERK	**STP310600380E**	
Desen metric A4	Scalarea 1:1	2024-10