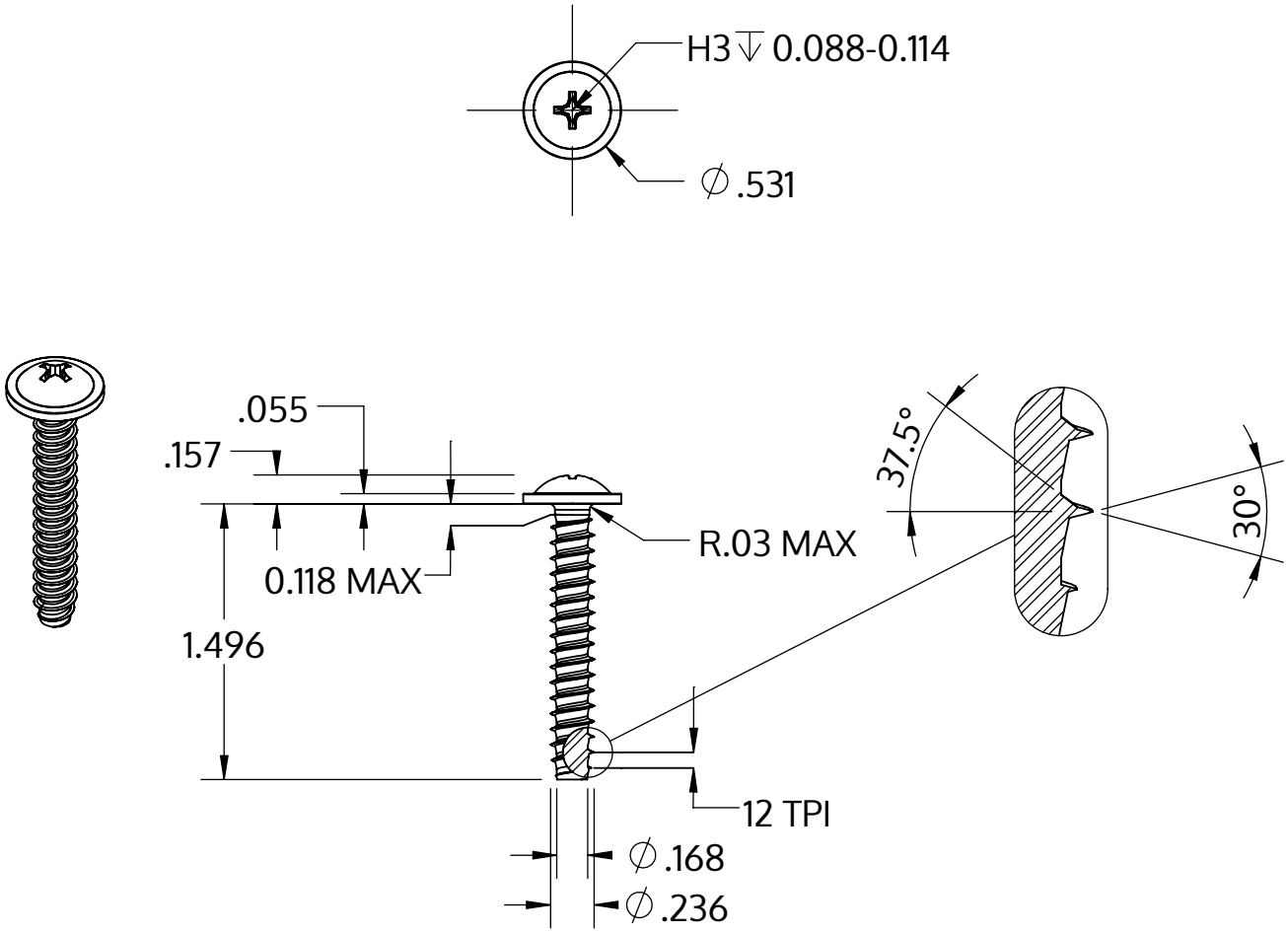

Metric size	M6 x 2.14 mm
US size (converted)	#0.236-12
	Tolerances [inch]
Length	+/- 0.031
Head diameter	+0 / -0.027
Head height	+/- 0.005
Thread diameter	+0.005 / -0

Descriere	STP31 6.0x38.0 - H3
Material	oţel inoxidabil A2
Exterior	neacoperit, murat și pasivat
Greutate	7.235 kg / 1000 unități

SCREWERK	**STP310600380E**	
_Zoll Zeichnung Größe A	Scalarea 1:1	2024-10