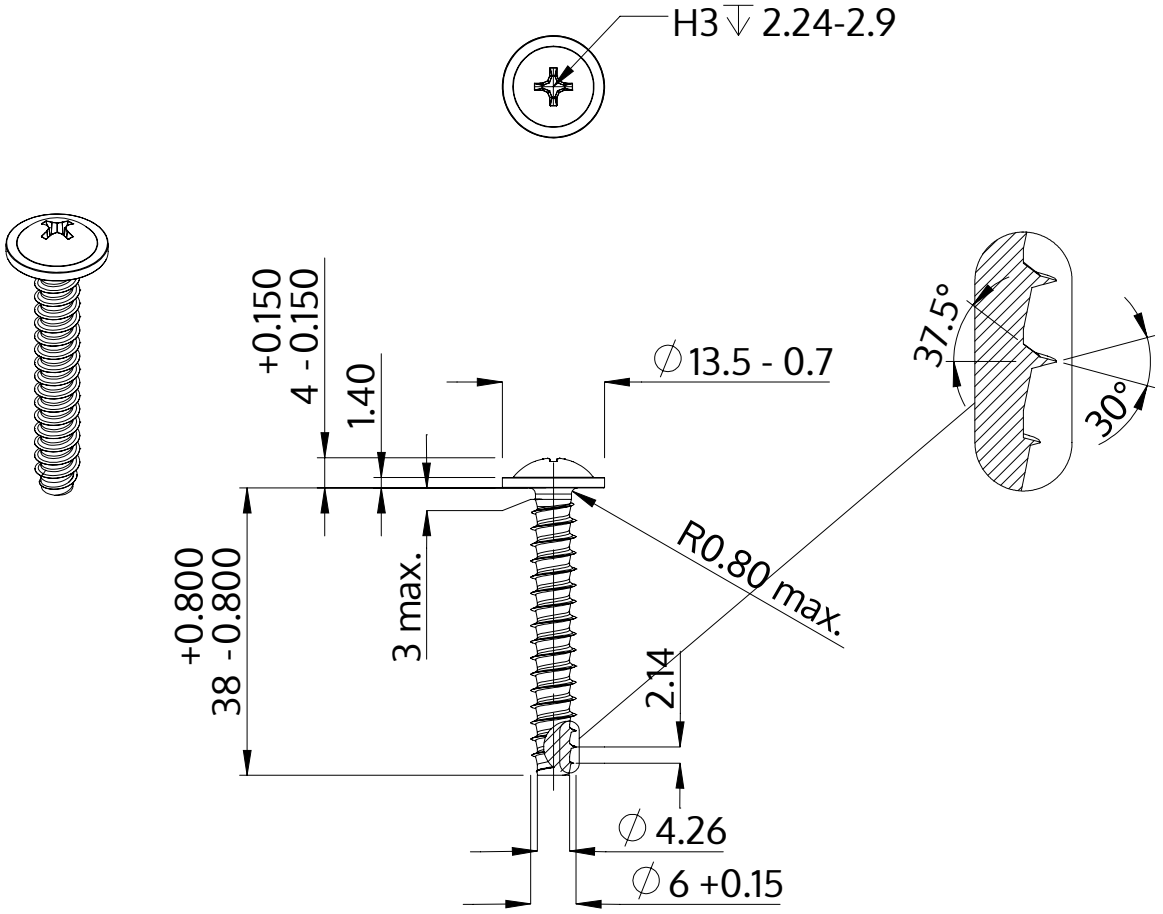

Beschrijving	STP31 6.0x38.0 - H3
Materiaal	roestvrij staal A4
Oppervlak	blank, geetst en gepassieveerd
Gewicht	7.235 kg / 1000 stuk

SCREWERK	**STP310600380C**	
Metrische tekening A4	Schaal 1:1	2024-10