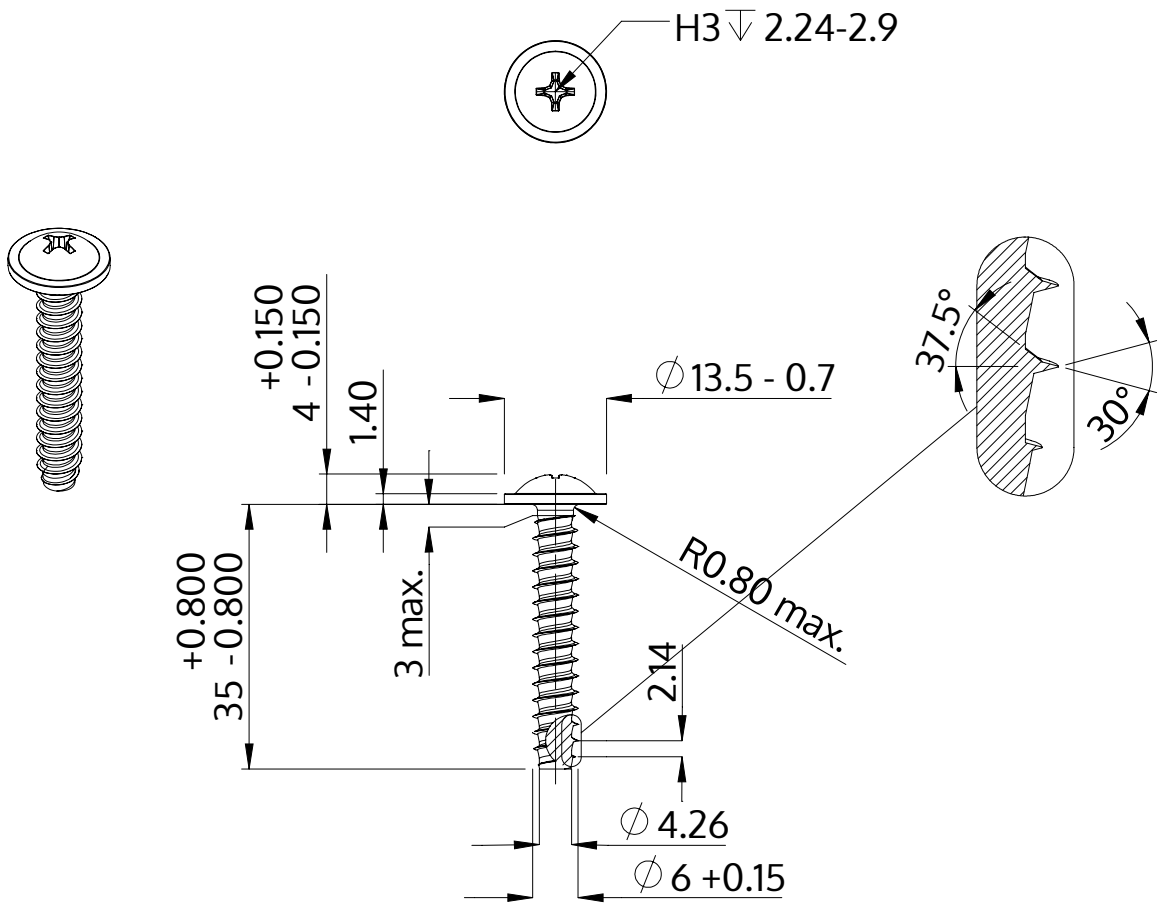

Description	STP31 6.0x35.0 - H3
Matière	Acier,trempé et revenu
Surface	zinguée 5-7 µm,recuit, bleue / passivée avec transparence
Poids	6.828 kg / 1000 Unité

SCREWERK	**STP310600350S**	
Dessin métrique A4	Redimensionner None:1	2024-04