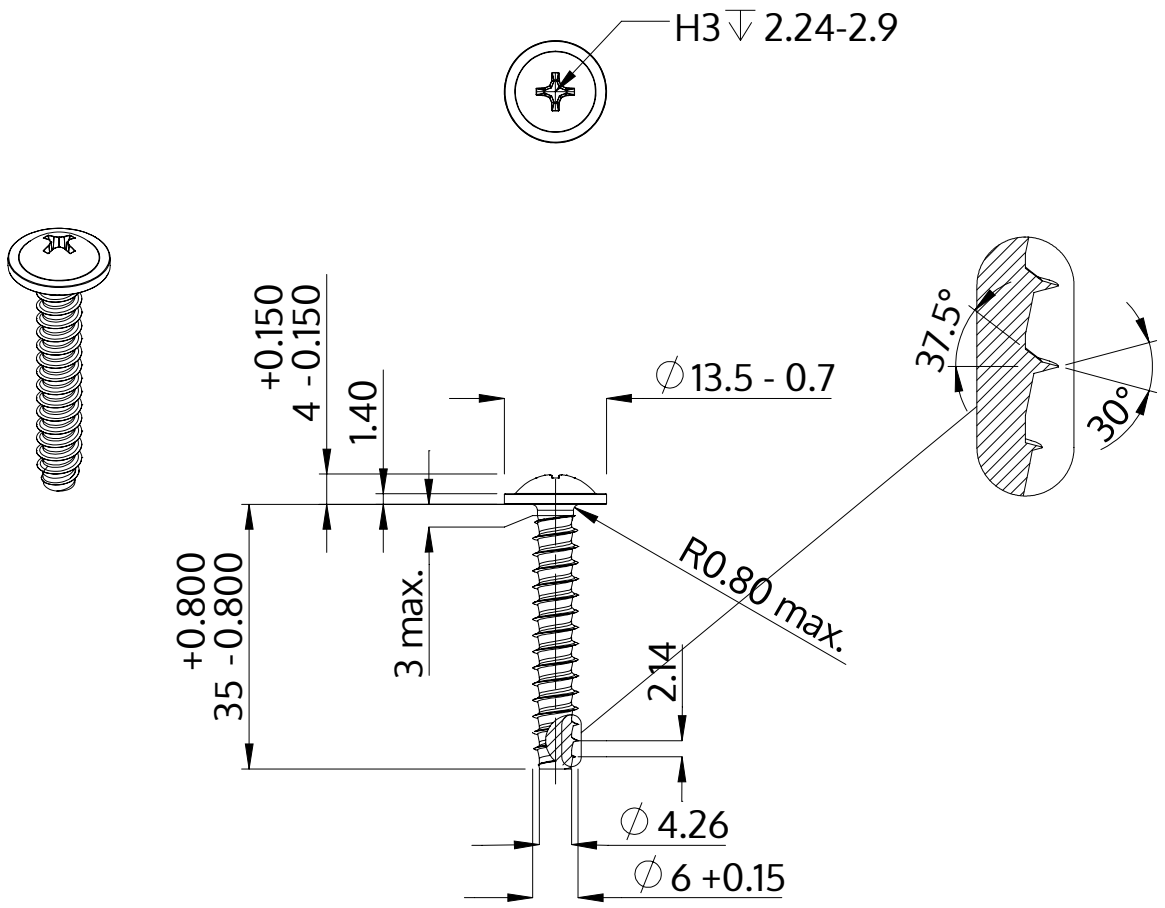

Description	STP31 6.0x35.0 - H3
Matière	acier inoxydable A2
Surface	brillant décapé et passivé
Poids	6.828 kg / 1000 Unité

SCREWERK	**STP310600350E**	
Dessin métrique A4	Redimensionner None:1	2024-04