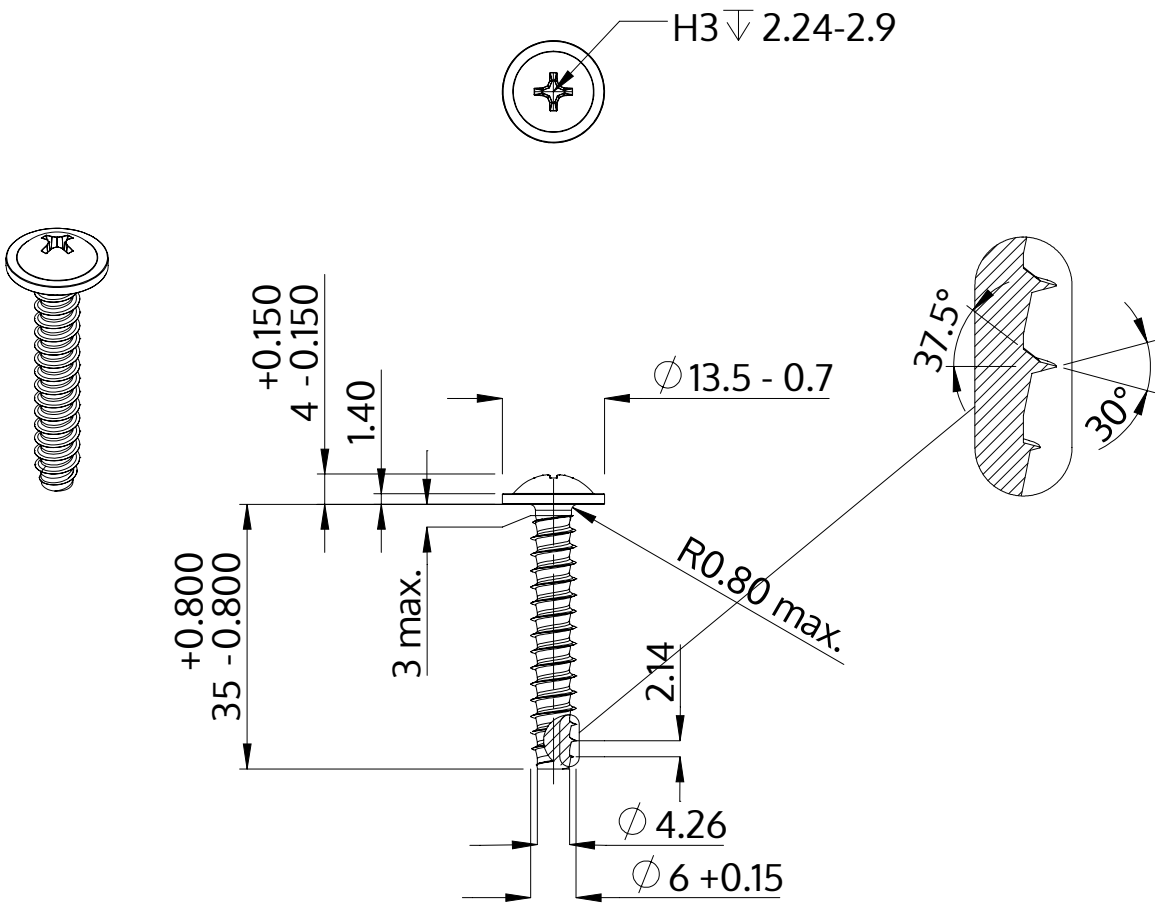

Descripción	STP31 6.0x35.0 - H3
Material	Acero Inoxidable
Superficie	Laminado brillante, barnizado y pasivado
Peso	6.828 kg / 1000 Piezas

SCREWERK	**STP310600350C**	
Diseño métrico	Escalada 1:1	2024-10