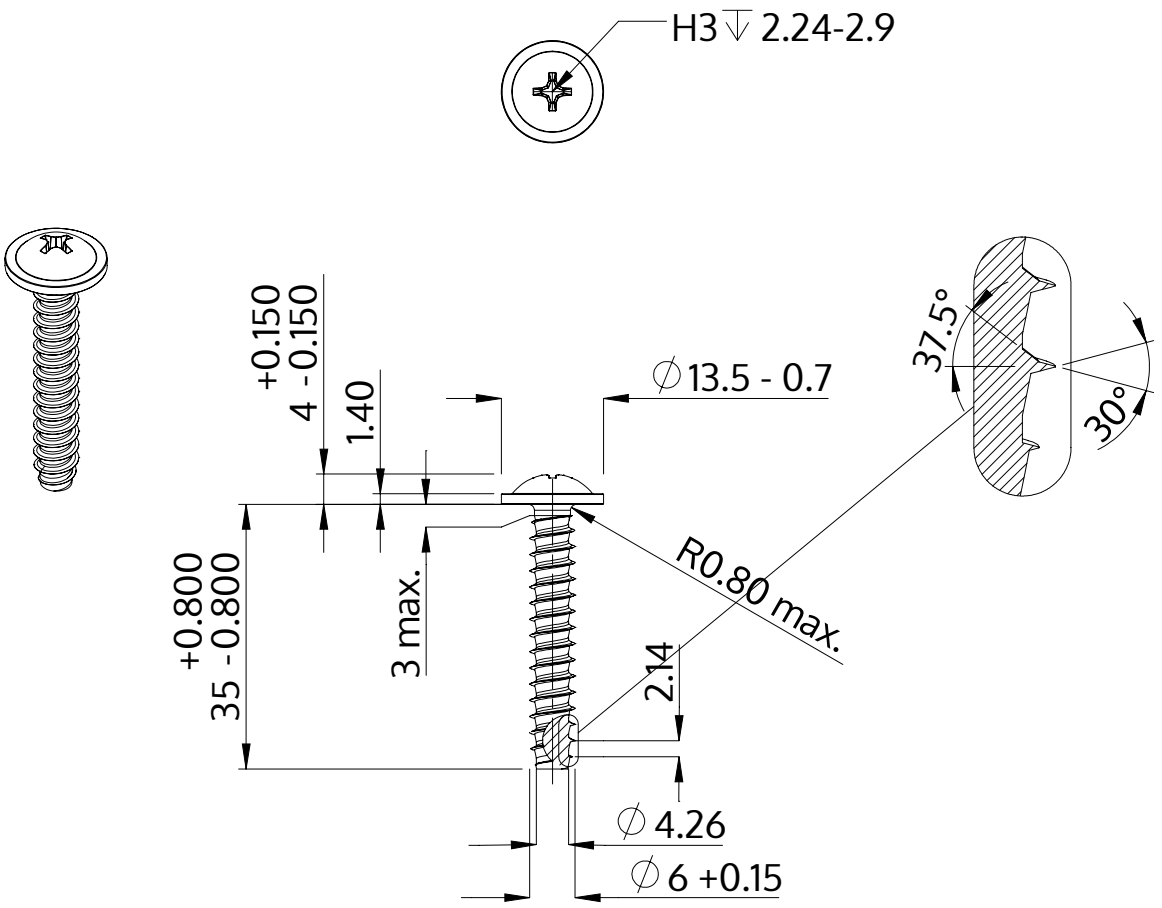

Beschreibung	STP31 6.0x35.0 - H3
Werkstoff	Edelstahl A4
Oberfläche	blank, gebeizt und passiviert
Gewicht	6.828 kg / 1000 Stück

SCREWERK	**STP310600350C**	
Metrische Zeichnung A4	Skalierung 1:1	2024-10