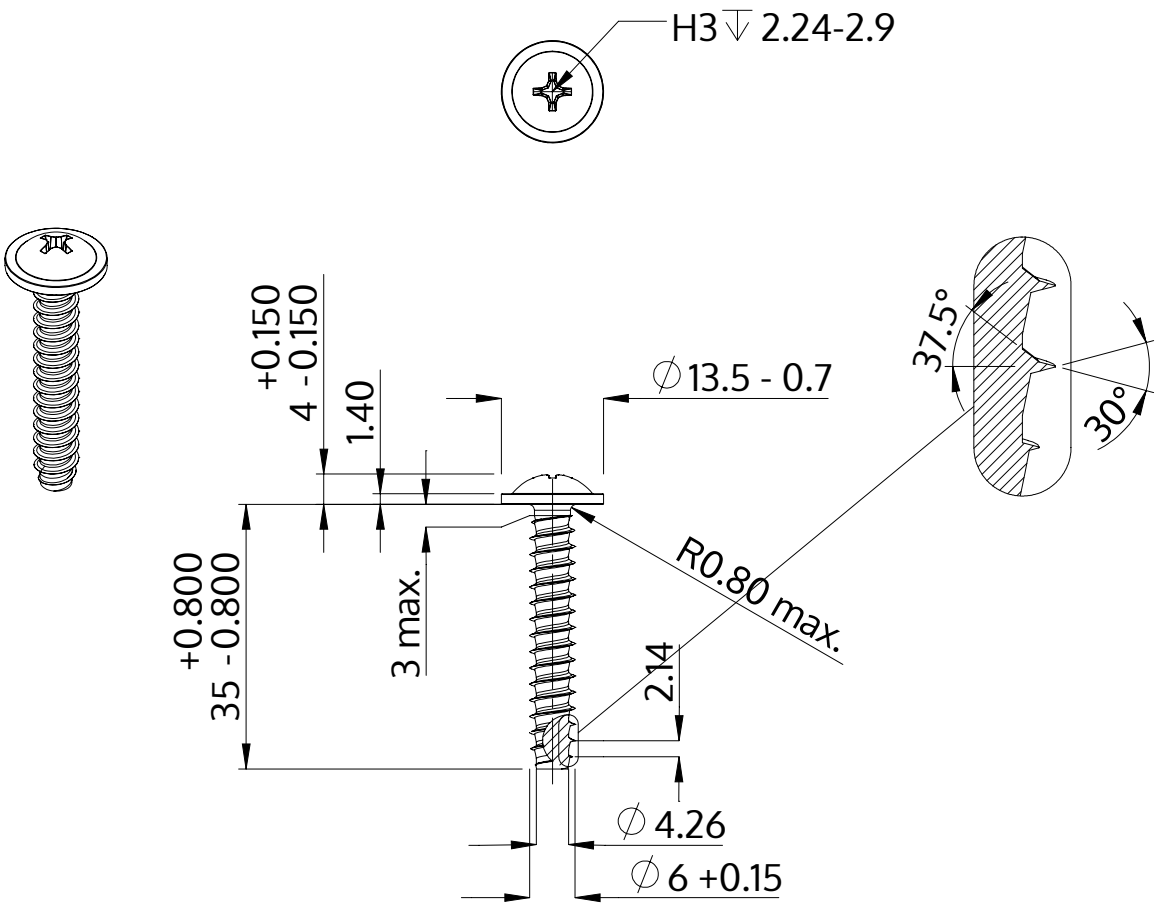

Beskrivelse	STP31 6.0x35.0 - H3
Materiale	Ædelstål A4
Overflade	blank, bejdset og passiveret
Vægt	6.828 kg / 1000 stykke

SCREWERK	**STP310600350C**	
Metrisk tegning A4	Skalering 1:1	2024-10