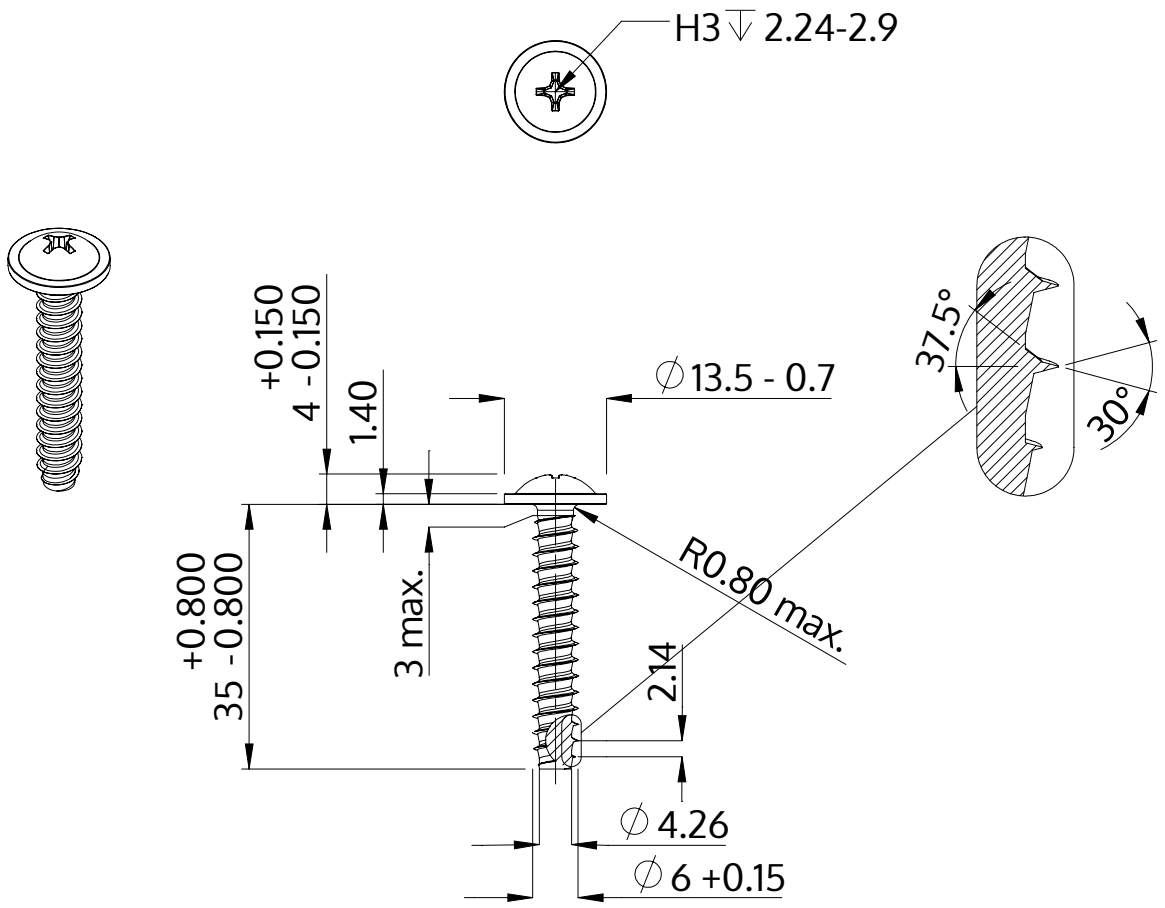

Descrição	STP31 6.0x35.0 - H3
Material	aço, endurecido
Superfície	Zincado Niquelado Galvanizado, Passivado negro
Peso	6.828 kg / 1000 peças

SCREWERK	**STP310600350B**	
Desenho Métrico A4	Escala 1:1	2024-10