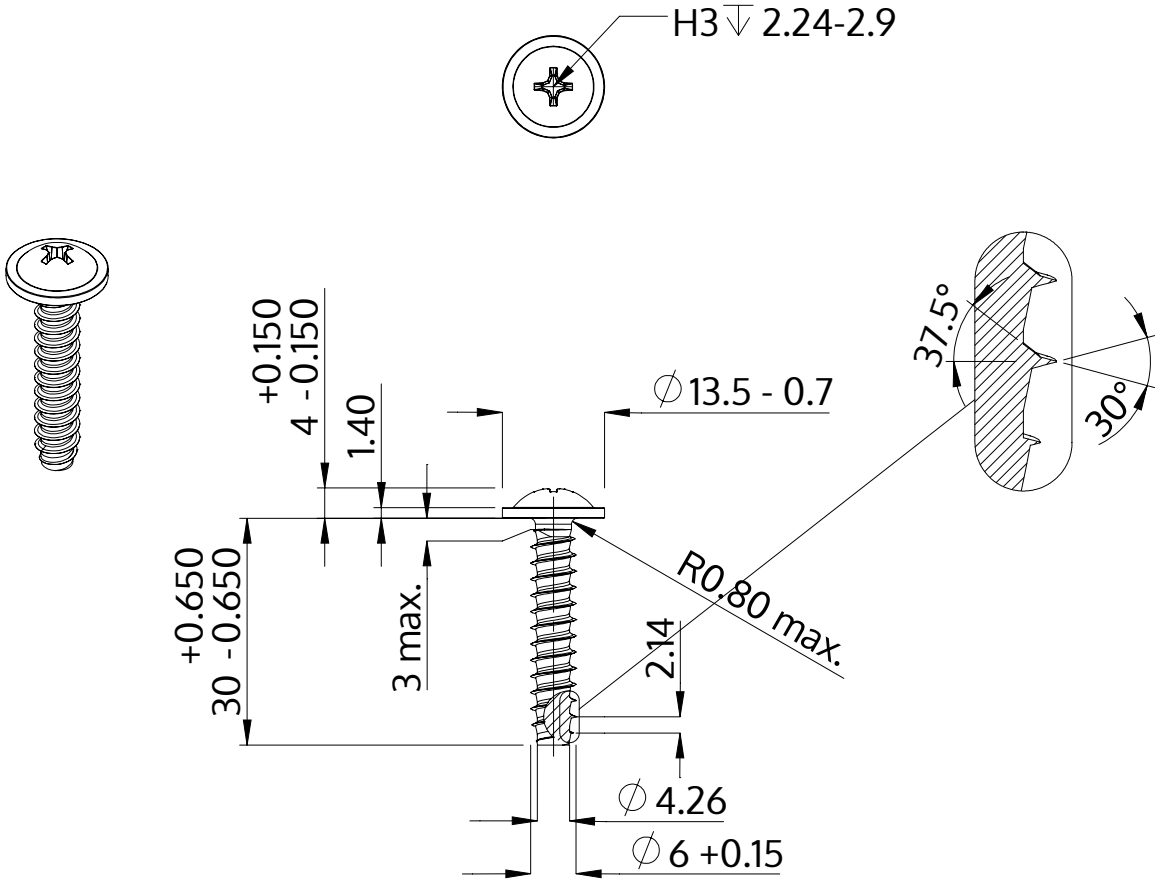

Description	STP31 6.0x30.0 - H3
Matière	acier inoxydable A2
Surface	brillant décapé et passivé
Poids	6.150 kg / 1000 Unité

SCREWERK	**STP310600300E**	
Dessin métrique A4	Redimensionner 1:1	2024-10