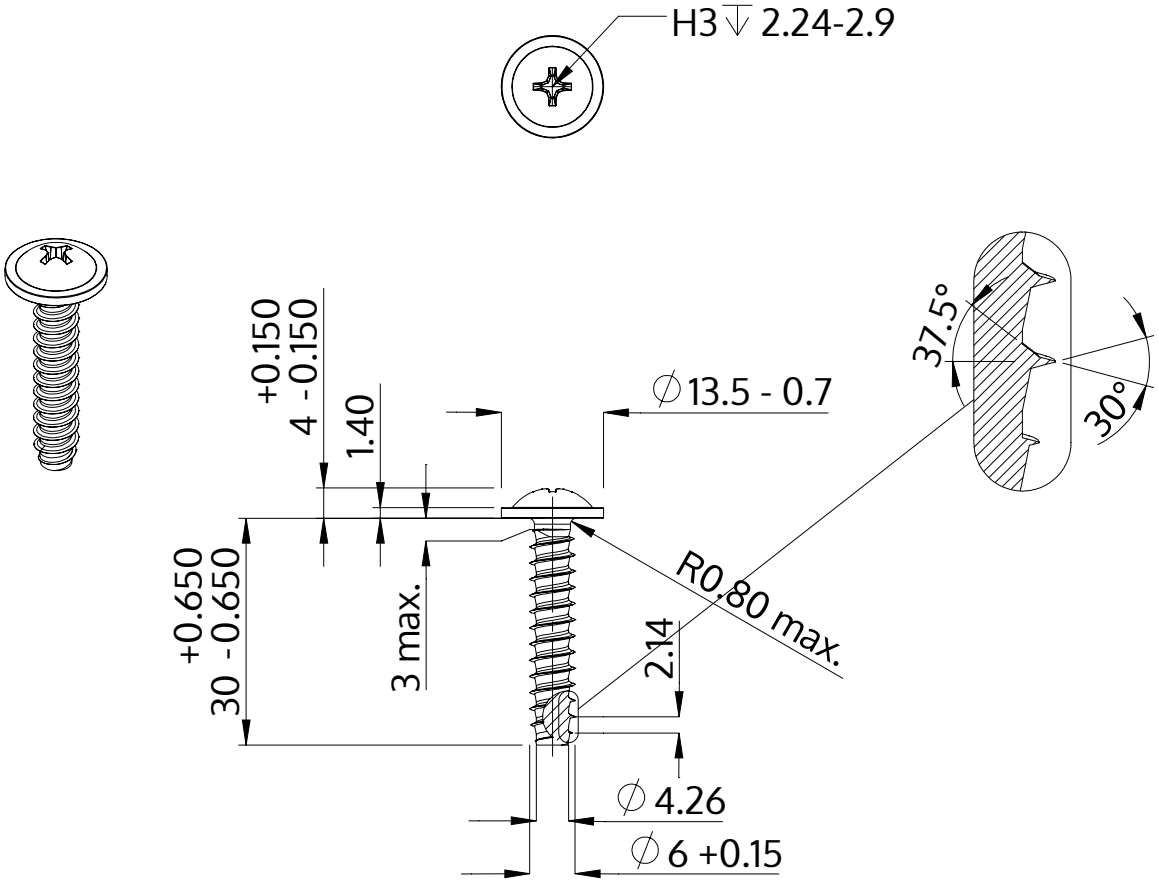

Popis	STP31 6.0x30.0 - H3
Materiál	Nerezová ocel A2
Povrch	holá, mořená a pásová ocel
Hmotnost	6.150 kg / 1000 Kus

SCREWERK	**STP310600300E**	
Metric výkres A4	Měřítko 1:1	2024-10