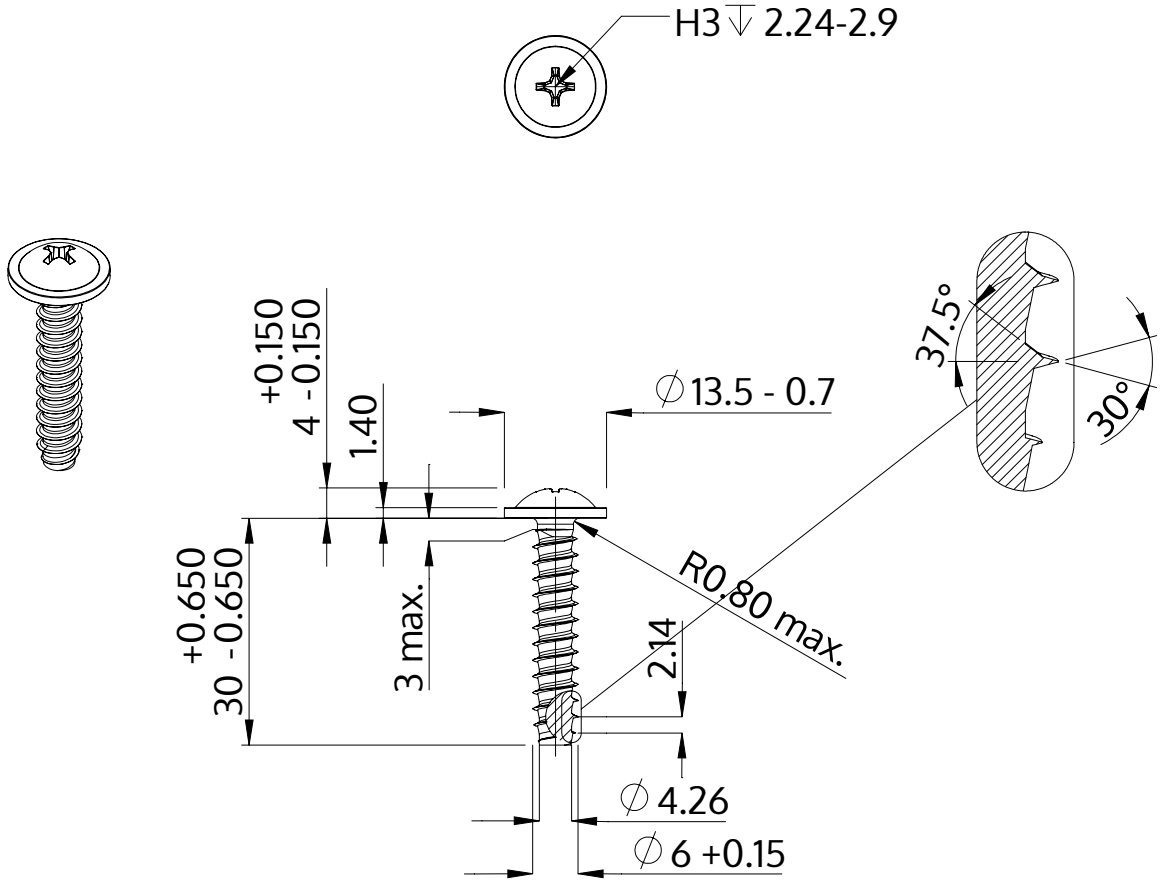

Descrição	STP31 6.0x30.0 - H3
Material	inox A4
Superfície	Decapado e passivado
Peso	6.150 kg / 1000 peças

SCREWERK	**STP310600300C**	
Desenho Métrico A4	Escala 1:1	2024-10