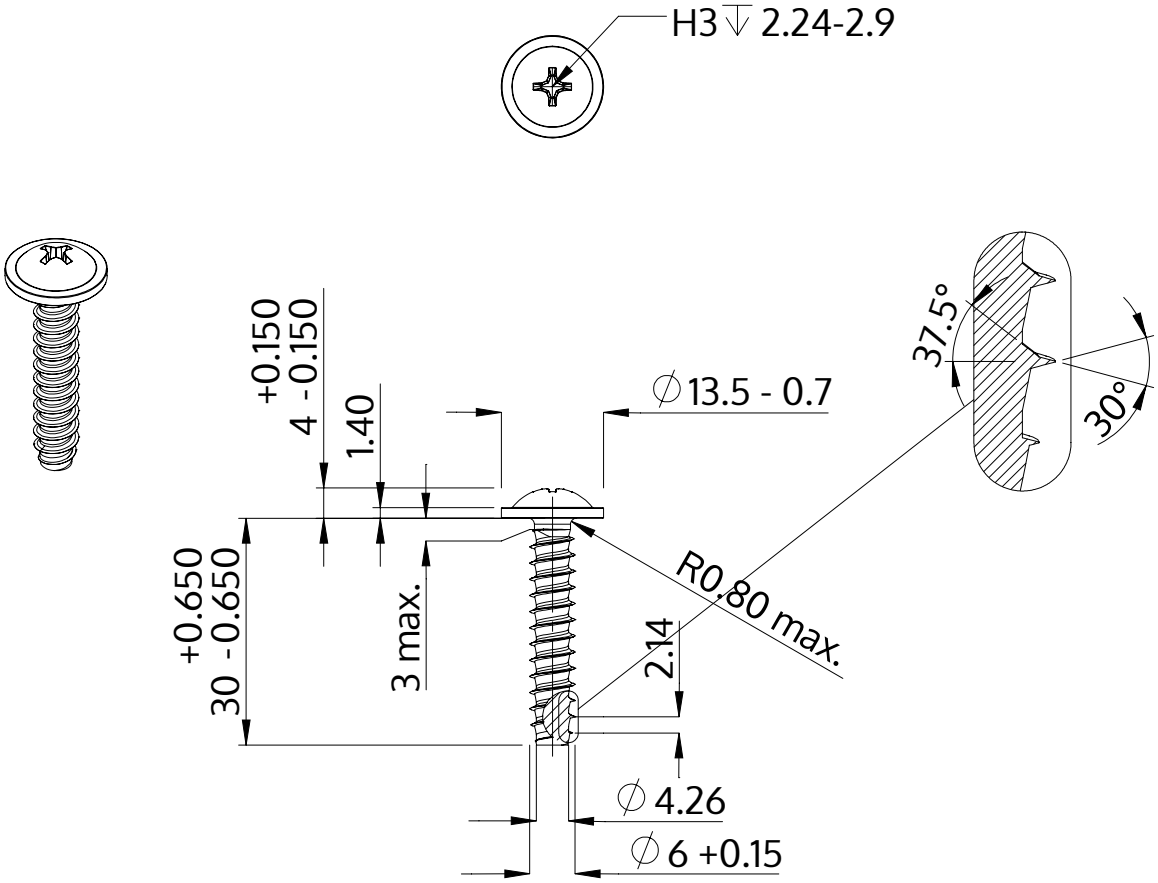

Popis	STP31 6.0x30.0 - H3
Materiál	Temperovaná ocel
Povrch	ZiNi černá-pasivovaná+temperovaná+utěsněná
Hmotnost	6.150 kg / 1000 Kus

SCREWERK	**STP310600300B**	
Metric výkres A4	Měřítko 1:1	2024-10