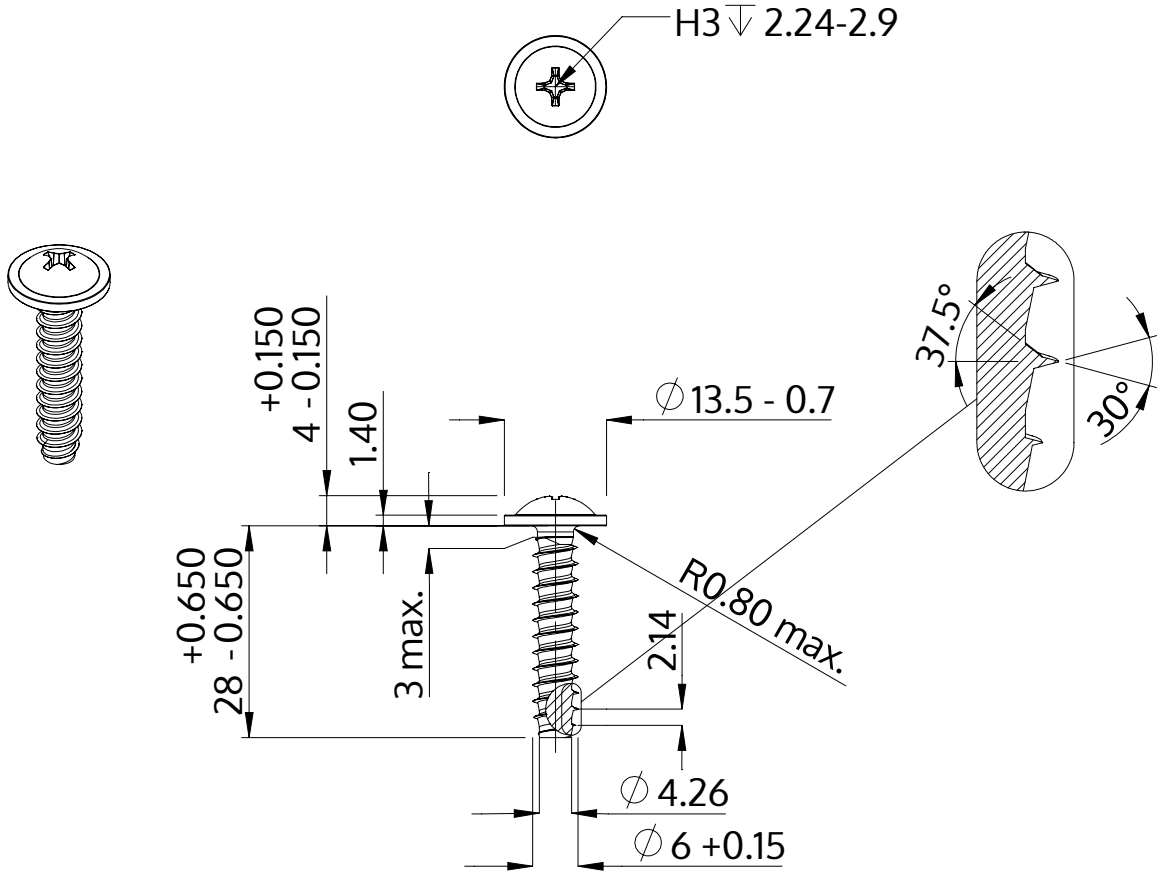

Описание	STP31 6.0x28.0 - H3
Материал	Нержавеющая сталь A2
Поверхность	Светлый отжиг и пассивация
Вес	5.879 kg / 1000 Штука

SCREWERK	**STP310600280E**	
Метрический чертеж A4	Шкала 1:1	2024-10