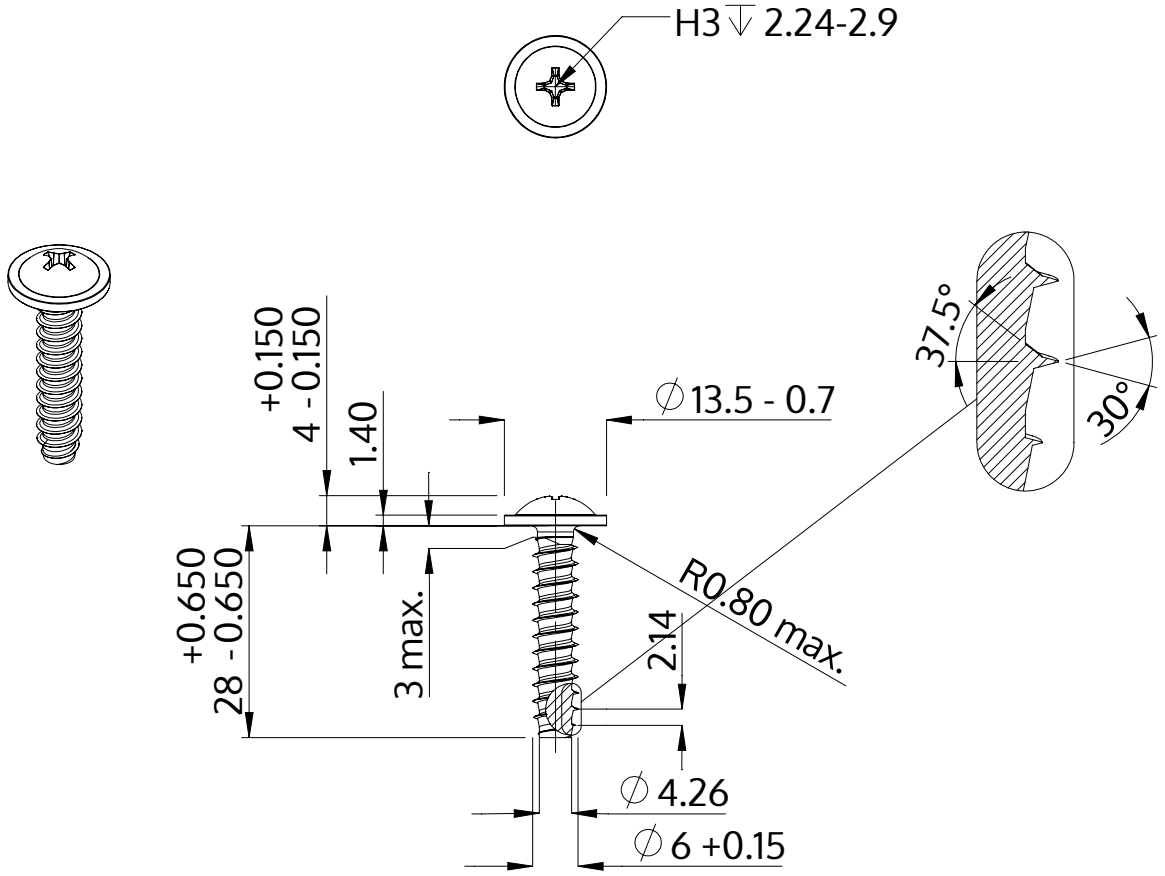

Beskrivning	STP31 6.0x28.0 - H3
Material	rostfritt stål A4
Yta	blank och passiviserad
Vikt	5.879 kg / 1000 styck

SCREWERK	**STP310600280C**	
Metrisk skiss A4	Skala 1:1	2024-10