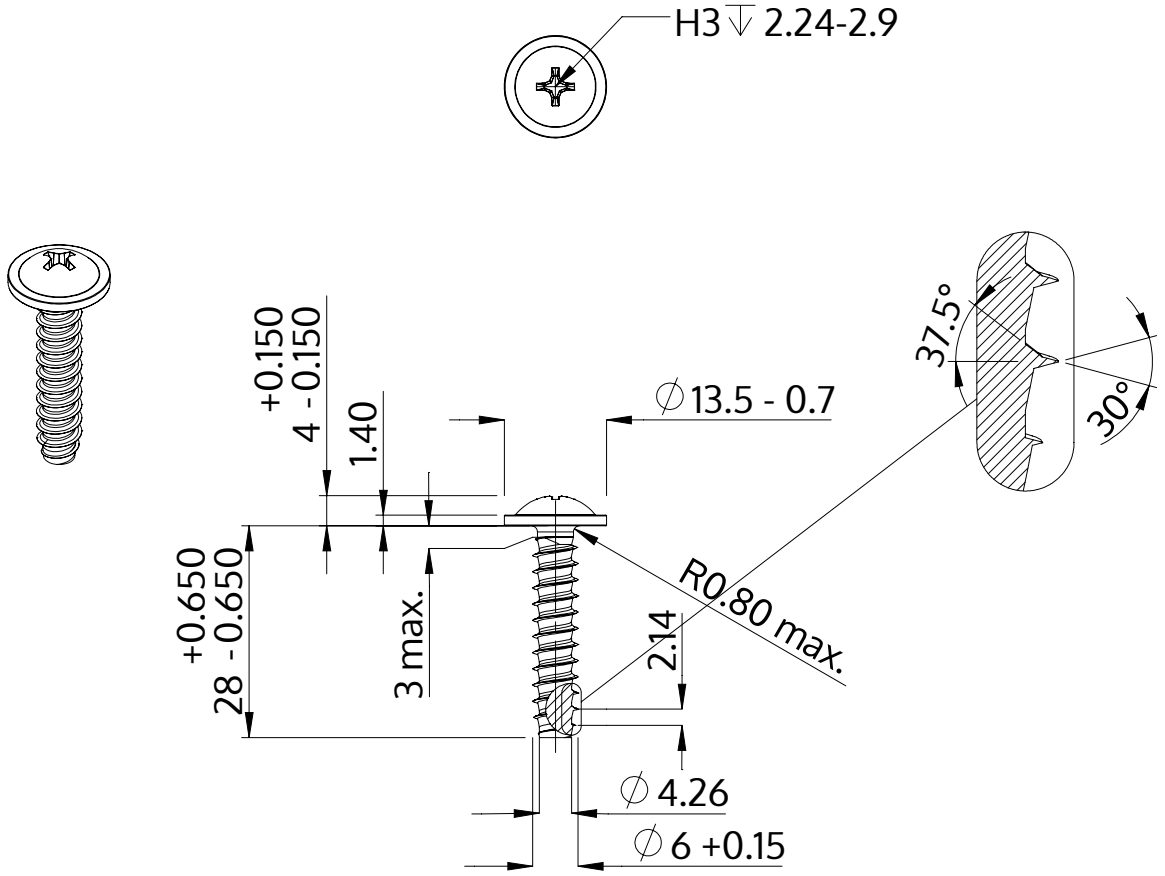

Descrição	STP31 6.0x28.0 - H3
Material	aço, endurecido
Superfície	Zincado Niquelado Galvanizado, Passivado negro
Peso	5.879 kg / 1000 peças

SCREWERK	**STP310600280B**	
Desenho Métrico A4	Escala 1:1	2024-10