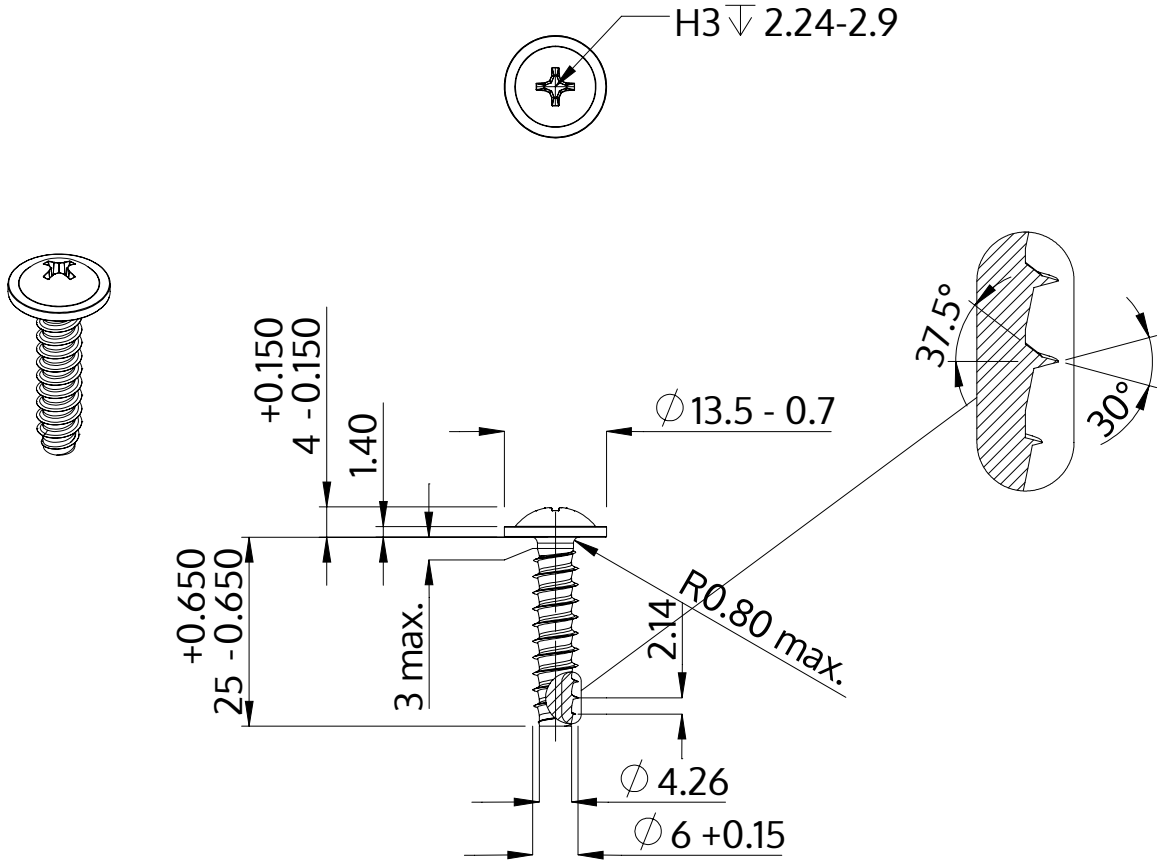


| | |
|---|---|
| Descrição | STP31 6.0x25.0 - H3 |
| Material | aço, endurecido |
| Superfície | zincado 5-7 µm, galvanizado, azul / passivado transparente |
| Peso | 5.472 kg / 1000 peças |

| | | |
|---|---|---|
| SCREWERK | **STP310600250S** | |
| Desenho Métrico A4 | Escala 1:1 | 2024-10 |