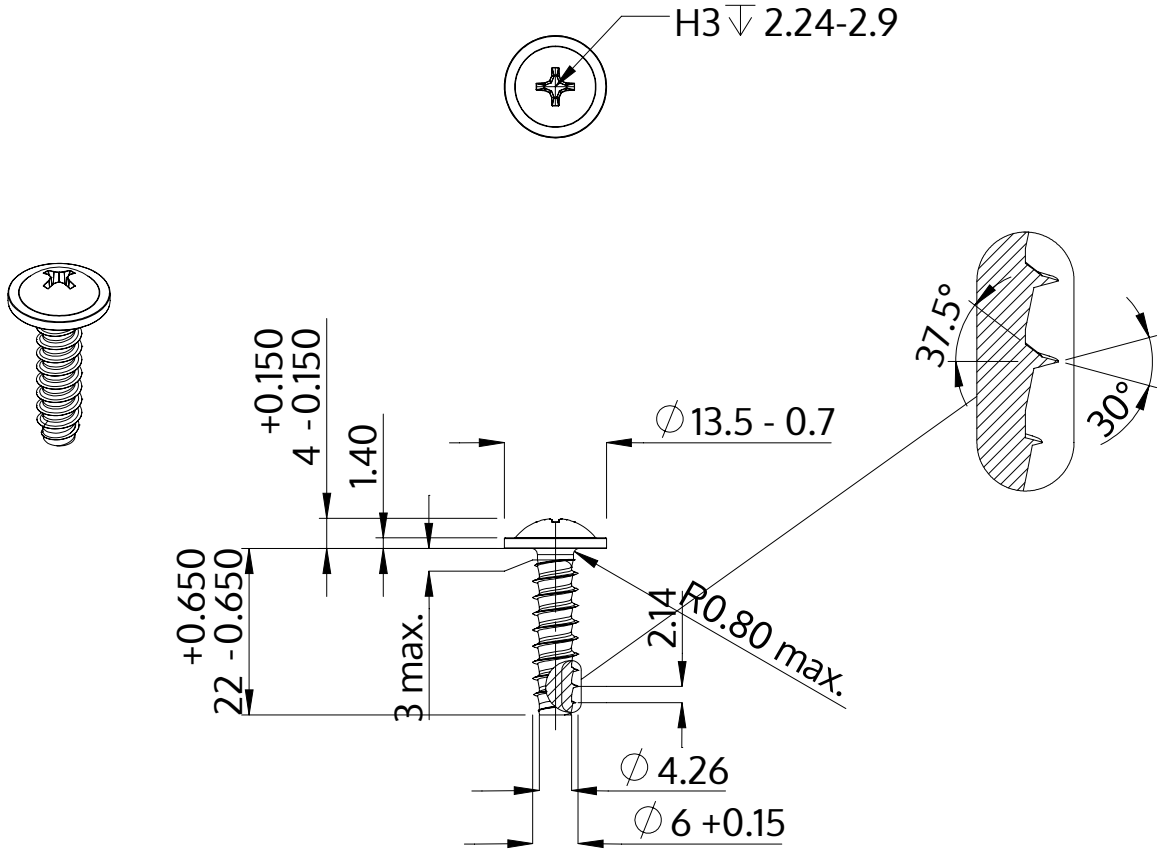

Descrizione	STP31 6.0x22.0 - H3
Materiale	acciaio, temprato
Superficie	Placcato Zinco-Nichel, passivato nero, ricotto, sigillato
Peso	5.065 kg / 1000 pezzi

SCREWERK	**STP310600220B**	
Disegno metrico A4	Scala 1:1	2024-10