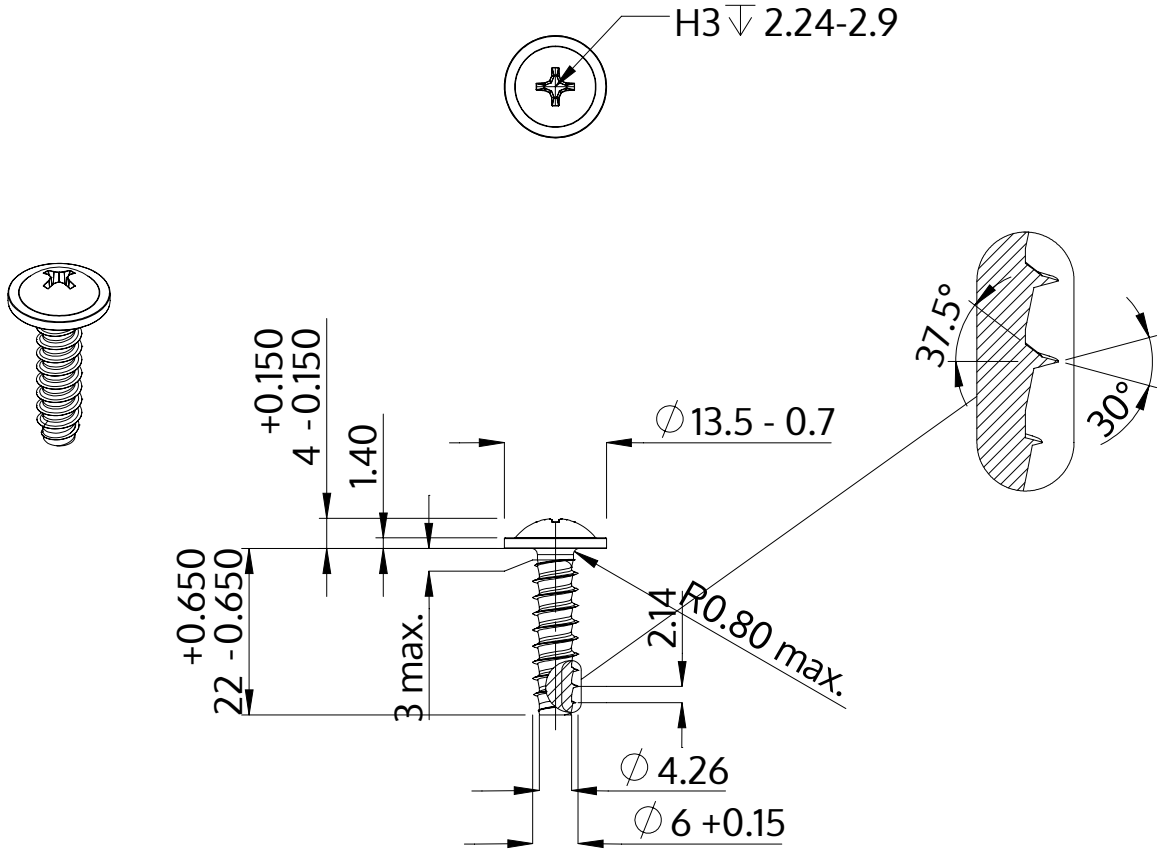

Beschreibung	STP31 6.0x22.0 - H3
Werkstoff	Stahl, vergütet
Oberfläche	ZnNi min. 5µm, schwarz passiviert, getempert, versiegelt
Gewicht	5.065 kg / 1000 Stück

SCREWERK	**STP310600220B**	
Metrische Zeichnung A4	Skalierung 1:1	2024-10