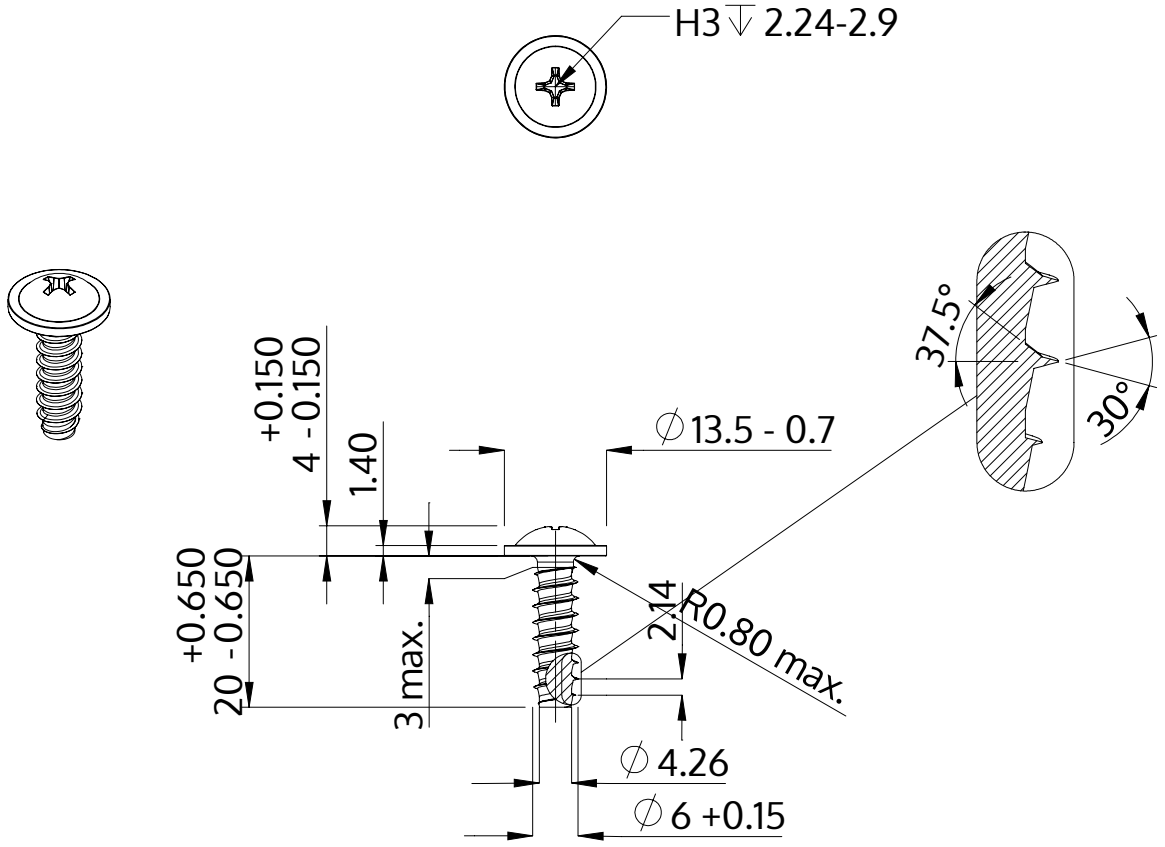

Beschrijving	STP31 6.0x20.0 - H3
Materiaal	roestvrij staal A2
Oppervlak	blank, geetst en gepassieveerd
Gewicht	4.793 kg / 1000 stuk

SCREWERK	**STP310600200E**	
Metrische tekening A4	Schaal 1:1	2024-10