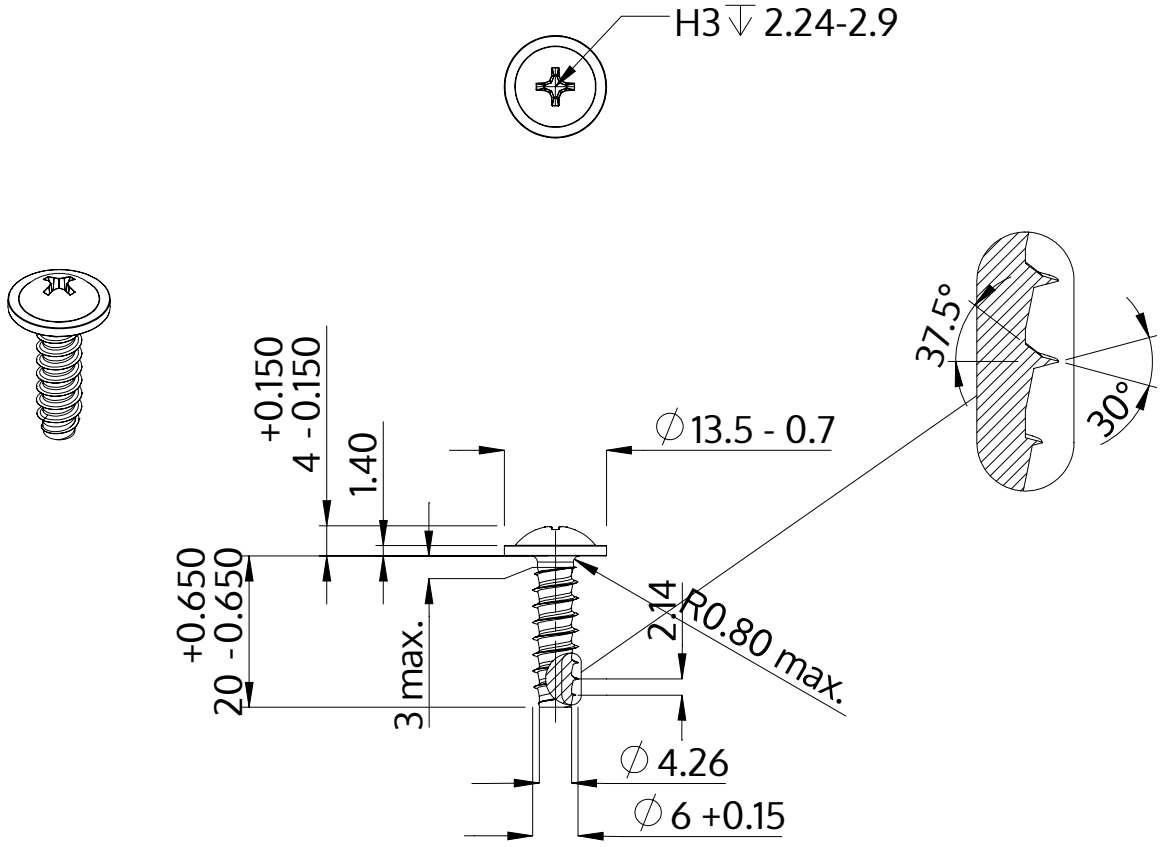

Descrizione	STP31 6.0x20.0 - H3
Materiale	acciaio inossidabile A2
Superficie	bianco-decapato e passivato
Peso	4.793 kg / 1000 pezzi

SCREWERK	**STP310600200E**	
Disegno metrico A4	Scala 1:1	2024-10