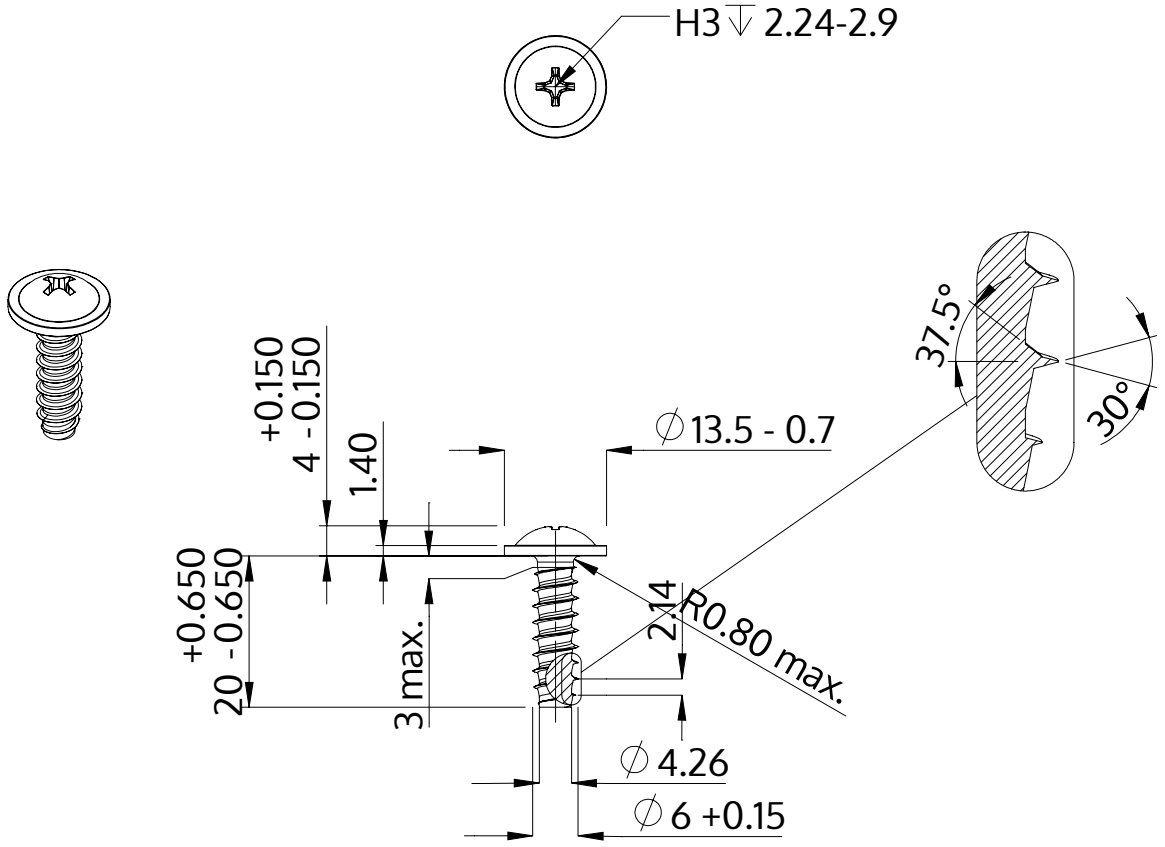


| | |
|---|---|
| Description | STP31 6.0x20.0 - H3 |
| Matière | acier inoxydable A2 |
| Surface | brillant décapé et passivé |
| Poids | 4.793 kg / 1000 Unité |

| | | |
|---|---|---|
| SCREWERK | **STP310600200E** | |
| Dessin métrique A4 | Redimensionner 1:1 | 2024-10 |