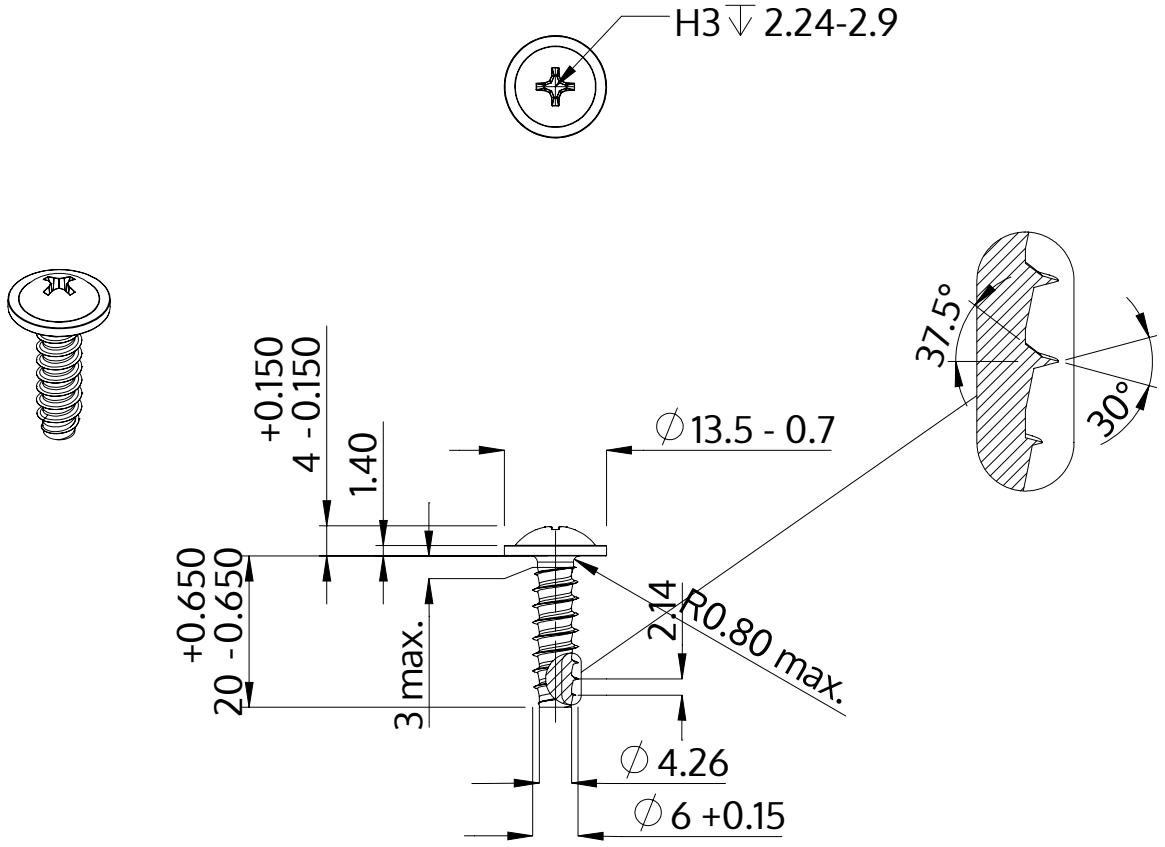

Açıklaması	STP31 6.0x20.0 - H3
Malzeme	Çelik, sertleştirilmiş
Kaplama	ZnNi siyah-pasifleştirilmiştir, temperlenmistir, kaplanmış
Ağırlık	4.793 kg / 1000 Adet

SCREWERK	**STP310600200B**	
Metrik çizim A4	Ölçeklendirme None:1	2024-04