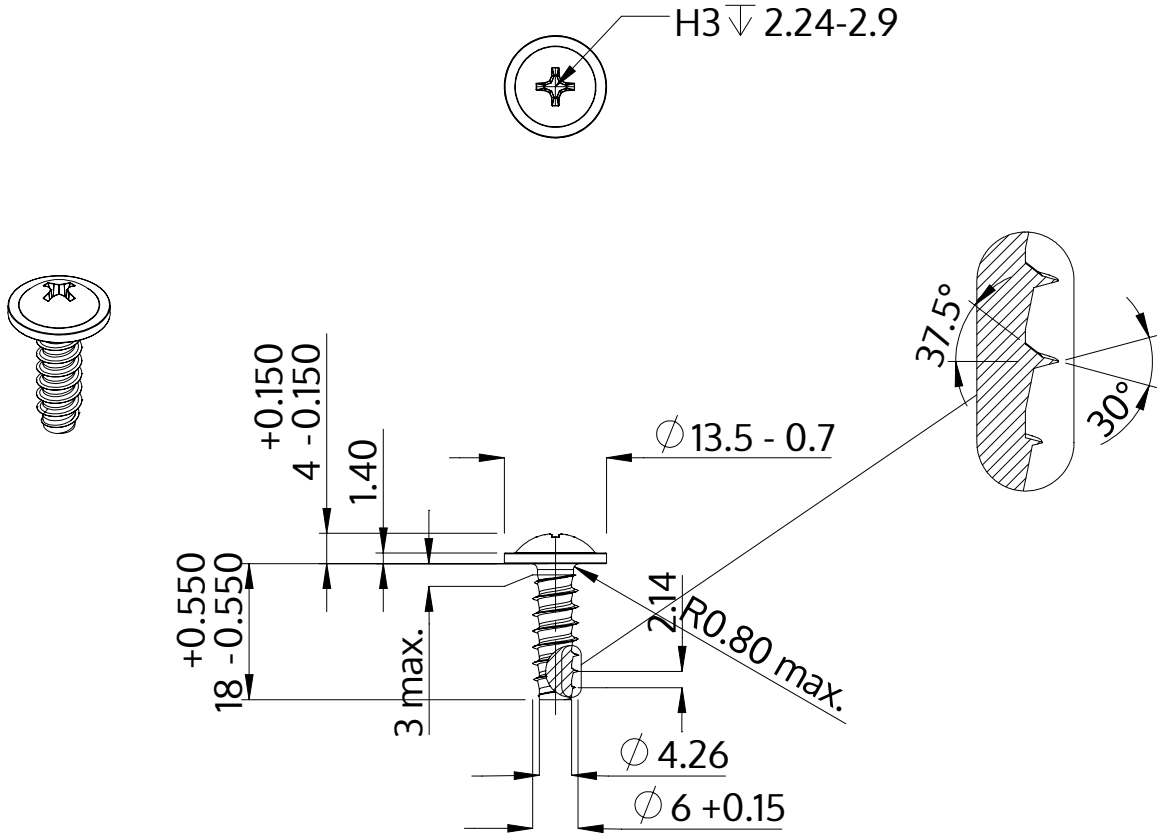

Descripción	STP31 6.0x18.0 - H3
Material	Acero Inoxidable A2
Superficie	Laminado brillante, barnizado y pasivado
Peso	4.522 kg / 1000 Piezas

SCREWERK	**STP310600180E**	
Diseño métrico	Escalada 1:1	2024-10